ՀԱՅԱՍՏԱՆԻ ՀԱՆՐԱՊԵՏՈՒԹՅԱՆ

ԳՆՈՒՄՆԵՐԻ ՀԵՏ ԿԱՊՎԱԾ ԲՈՂՈՔՆԵՐ ՔՆՆՈՂ ԱՆՁ

ք. Երևան 20.05.2021թ.

Ո Ր Ո Շ Ո Ւ Մ

ՀՀ ԳՆՈՒՄՆԵՐԻ ՀԵՏ ԿԱՊՎԱԾ ԲՈՂՈՔՆԵՐ

ՔՆՆՈՂ ԱՆՁԻ

թիվ ԳԲՔԱ-LO-2021/33

Նախագահությամբ՝ ՀՀ գնումների հետ կապված բողոքներ քննող անձ Լ. Օհանյանի

Քարտուղարությամբ՝ Լ. Անանիկյանի

Պատվիրատու՝ Երևանի քաղաքապետարան

Բողոք բերող՝ «Ռաֆէլգրիգ» ՍՊԸ

Երրորդ անձ՝ «Նորտեքս Էնջինիրինգ» ՓԲԸ

Մասնակցությամբ՝

Երևանի քաղաքապետարանի ներկայացուցիչներ՝ Գ. Մուրադյանի, Ա.Կարոյանի, Դ. Նիկողոսյանի, Ա. Ստեփանյանի, Վ. Մեժունցի,

«Ռաֆէլգրիգ» ՍՊԸ-ի ներկայացուցիչներ՝ Ա. Պարանյանի, Հ. Ենգոյանի, Կ. Կարապետյանի,

«Նորտեքս Էնջինիրինգ» ՓԲԸ-ի ներկայացուցիչ՝ Հ. Հարությունյանի,

Գնման ընթացակարգի ծածկագիրը և առարկան՝

«ԵՔ-ԲՄԱՊՁԲ-21/12» ծածկագրով բաց մրցույթ, Երևան համայնքի բազմաբնակարան շենքերի համար վերելակների տեղադրումով և սպասարկմամբ ձեռքբերում

ՀՀ գնումների հետ կապված բողոքներ քննող անձը (այսուհետ նաև՝ Բողոքներ քննող անձ), քննության առնելով «Ռաֆէլգրիգ» ՍՊԸ-ի (այսուհետ նաև՝ Ընկերություն)

կողմից 20.04.2021թ.-ին ներկայացրած բողոքը (այսուհետ նաև՝ Բողոք) և կից փաստաթղթերը,

ՊԱՐԶԵՑ

1. Գործի նախապատմությունը

Դիմելով ՀՀ գնումների հետ կապված բողոքներ քննող անձին՝ Ընկերությունը ներկայացրած բողոքով խնդրել է՝

1. պարտավորեցնել Երևանի քաղաքապետարանի կարիքների համար «Երևան համայնքի բազմաբնակարան շենքերի վերելակների (տեղադրումով և սպասարկմամբ) ձեռքբերման նպատակով հայտարարված «ԵՔ-ԲՄԱՊՁԲ-21/12» ծածկագրով բաց մրցույթի գնահատող հանձնաժողովին ընդունել որոշում «ԵՔ-ԲՄԱՊՁԲ-21/12» ծածկագրով ընթացակարգը չկայացած հայտարարելու վերաբերյալ:
2. պարտավորեցնել Երևանի քաղաքապետարանի կարիքների համար «Երևան համայնքի բազմաբնակարան շենքերի վերելակների (տեղադրումով և սպասարկումով)» ձեռքբերման նպատակով հայտարարված «ԵՔ-ԲՄԱՊՁԲ-21/12» ծածկագրով բաց մրցույթի գնահատող հանձնաժողովին ընդունել որոշում «Գրիգորյան Շին» ՍՊԸ-ի և «Նորտեքս Էնջինիրինգ» ՓԲԸ-ի կողմից ներկայացրած հայտերը բավարար գնահատելու մասին որոշումը դադարեցնելու վերաբերյալ:

Բողոքներ քննող անձին բողոքը մակագրվել է 19.04.2021թ.-ին:

Բողոքներ քննող անձի 20.04.2021թ.-ի թիվ /ԲՔԱ-ԼՕ/1/5958-2021 գրությամբ բողոքը վերադարձվել է՝ բողոքում առկա թերությունները վերացնելու համար:

Ընկերությունը 20.04.2021թ.-ին ներկայացրել է բողոքի շտկված տարբերակը, որը նույն օրը մակագրվել է Բողոքներ քննող անձին:

21.04.2021թ.-ին www.gnumner.am կայքում հրապարակված հայտարարությամբ բողոքը ընդունվել է վարույթ և տրվել է թիվ ԳԲՔԱ-ԼՕ-2021/33 համարի ծածկագիրը:

29.04.2021թ.-ին՝ ներկայացված միջնորդության հիման վրա «Նորտեքս Էնջինիրինգ» ՓԲԸ-ն ներգրավվել է գործով որպես երրորդ անձ:

29.04.2021թ.-ին, 06.05.2021թ.-ին, 14.05.2021թ.-ին և 20.05.2021թ.-ին նշանակվել և հրավիրվել են նիստեր:

Գործի քննությունն ավարտվել է 14.05.2021թ.-ին և Բողոքներ քննող անձի որոշման հրապարակման օր է նշանակվել 20.05.2021թ.-ին:

2. <u>«Ռաֆէլգրիգ» ՍՊԸ-ի ներկայացրած փաստերը, հիմնավորումները և պահանջը</u>.

«Ռաֆէլգրիգ» ՍՊԸ-ն 20.04.2021թ.-ին ներկայացրած բողոքով հայտնել է հետևյալը.

««Երևանի քաղաքապետարան»-ի կարիքների համար՝ «Երևան համայնքի բազմաբնակարան շենքերի վերելակների (փեղադրումով և սպասարկումով)» ձեռքբերման նպատակով հայտարարվել է ԵՔ-ԲՄԱՊՁԲ-21/12 ծածկագրով բաց մրցույթ (այսուհետ նաև՝ Ընթացակարգ):

Ընթացակարգի հրավերը www.gnumner.am պաշտոնական տեղեկագրում հրապարակվել է՝ 10.03.2021թ., ժամը 08:39:

Ընթացակարգով հայտերի բացման վերջնաժամկետ է սահմանվել հրավերի վերաբերյալ հայտարարության հրապարակման օրվանից հաշված 41-րդ օրը ժամը 11:00-ը, այն է՝ 20.04.2021թ. ժամը 11:00 (ըստ www.gnumner.am՝ հրապարակված է 2021-03-10 08:39:00-ից մինչեւ 2021-04-20 11:00:00 ժամը ներառյալ):

Ընթացակարգի հրավերի 3.1 կետի համաձայն՝ Օրենքի 29-րդ հոդվածի համաձայն՝ մասնակիցն իրավունք ունի պատվիրատուից պահանջել հրավերի պարզաբանում: Մասնակիցն իրավունք ունի հայտերի ներկայացման վերջնաժամկետը լրանալուց առնվազն հինգ օրացուցային օր առաջ համակարգի միջոցով հանձնաժողովից պահանջելու հրավերի պարզաբանում: Հանձնաժողովը հարցումը կատարած մասնակցին պարզաբանումը տրամադրում է համակարգի միջոցով՝ հարցումը ստանալու օրվան հաջորդող երկու օրացուցային օրվա ընթացքում:

Ընթացակարգի հրավերի 3.2 կետի համաձայն՝ հարցման և պարզաբանումների բովանդակության մասին հայտարարությունը պարզաբանումը տրամադրելու օրը հրապարակվում է համակարգում և www.procurement.am հասցեով գործող տեղեկագրի (այսուհետ՝ տեղեկագիր) «Գնումների հայտարարություններ» բաժնի «Հրավերների պարզաբանումների վերաբերյալ հայտարարություններ» ենթաբաժնում՝ առանց նշելու հարցումը կատարած մասնակցի տվյալները:

Ընթացակարգի հրավերի 3.3-րդ կետի համաձայն՝ պարզաբանում չի տրամադրվում, եթե հարցումը կատարվել է սույն բաժնով սահմանված ժամկետի խախտմամբ, ինչպես նաև, եթե հարցումը դուրս է սույն հրավերի բովանդակության շրջանակից կամ եթե հարցումը վերաբերում է վերջինիս կողմից առաջարկվելիք ապրանքների տեխնիկական բնութագրերի՝ սույն հրավերով նախատեսված տեխնիկական բնութագրերին

համարժեքության համա¬պատասխանությանը: Ընդ որում, մասնակիցը գրավոր ծանուցվում է պարզաբանում չտրամադրելու հիմքերի մասին՝ հարցումը ստանալու օրվան հաջորդող երկու օրացուցային օրվա ընթացքում:

Ընթացակարգի հրավերով սահմանվել է հետևյալ տեխնիկական բնութագիրը.

Վերելակների ձեռքբերում (տեղադրումով և սպասարկումով) Ավան, Նոր Նորք, Քանաքեռ-Զեյթուն, Մալաթիա-Սեբաստիա, Կենտրոն, Էրեբունի, Շենգավիթ, Աջափնյակ և Դավթաշեն վարչական շրջանների:

Վերելակ վերին մեքենայական սրահով

Տիպը մարդատար

Դռների բացվածքը 700-800 մմ նախատեսված սահմանափակ շարժունակությամբ անձանց համար

ա) ըստ չափագրման կարող է լինել 800մմ-ից ավելին

բ) 800մմ-ից պակաս չափերի դեպքում պատվիրատուի և պետական լիազորված մարմինների հետ համատեղ իրականացնել չափագրում: Դռների բացվածքը կախված է հորանի չափերից:

Դռների բարձրություն 2000 մմ

Գլխավոր էլեկտրոշարժիչը VVVF համակարգ

Արագությունը 1մ/վ

Հարկերի դռները մետաղյա, փոշեներկված

Կանչի ապարատ մետաղական, կոճակները հակավանդալ, լույսով

Հարկային ցուցիչ /բոլոր հարկերում/ լուսային

Էլեկտրոնային կառավարման

Վահանակը

Պետք է ունենա տեղեկատվության փոխանցման հանգույց, որը կունենա հետագայում տվյալների փոխանցման մոդուլ տեղադրելու հնարավորություն

Վերելակի խցիկը

Պատերը և դռները մետաղյա, փոշեներկված, խցիկը և հարկային դռները ներկված միևնույն գույնով (բաց մոխրագույն)

հրամանի վահանակը չժանգոտող մետաղից, կանչի կոճակների հասանելիությունը հատակից /900-1200մմ/ նախատեսված սահմանափակ կարողությամբ անձանց համար

կոճակները մետաղական, հակավանդալ, լույսով, սահմանափակ տեսողությամբ անձանց համար /Բրայլի շրիֆտ/

հարկային ցուցիչ ձայնային ազդանշանով

հատակը փարկետ

Պետք է ունենա՝

- հայելի

- բռնակ՝ չժանգոտվող մետաղից

- Ֆոտովարագույր,

- խցիկի դռների VVVF համակարգ,

- լեդ լուսավորություն

- օդափոխության համակարգ

-ուղևորների փարհանման համակարգ՝ ներառյալ վերելակի հոսանքի մատակարարման սնման աղբյուրից անջատման դեպքում վերելակի սահուն կանգառի և ուղևորների փարհանման ապահովման /վերև կամ ներքև/ նպատակով լրացուցիչ հոսանքի սնման սարքի տեղադրում

-խցիկի ծանրաբեռնվածության խոսակցական հաղորդիչ հայերեն լեզվով

-վերելակից օգտվելու կանոնները հայերեն լեզվով

-նշում արտադրման տարեթվի մասին …..:

Բողոքի իրավական հիմքերը և հիմնավորումները.

«Գնումների մասին» ՀՀ օրենքի (այսուհետ նաև՝ Օրենք) 3-րդ հոդվածի 2-րդ մասի 2-րդ կետի համաձայն՝ գնումների գործընթացը հիմնվում է հետևյալ սկզբունքների վրա.

2) պայմանագրի կնքման նպատակով մասնակիցների շրջանակի ընդլայնում և նրանց միջև մրցակցության խրախուսում:

Օրենքի 7-րդ հոդվածի 1-ին մասի համաձայն՝ ցանկացած անձ, անկախ նրա օտարերկրյա ֆիզիկական անձ, կազմակերպություն կամ քաղաքացիություն չունեցող անձ լինելու հանգամանքից, ունի գնման գործընթացին մասնակցելու հավասար իրավունք:

Օրենքի 29-րդ հոդվածի համաձայն՝

1. Մասնակիցն իրավունք ունի հայտերի ներկայացման վերջնաժամկետը լրանալուց առնվազն հինգ օրացուցային օր առաջ գրավոր պահանջելու հրավերի պարզաբանում: Հարցումը կատարած մասնակցին պարզաբանումը տրամադրվում է գրավոր՝ հարցումն ստանալու օրվան հաջորդող երկու օրացուցային օրվա ընթացքում:

2. Հարցման և պարզաբանումների բովանդակության մասին հայտարարությունը հրապարակվում է տեղեկագրում՝ հարցումը կատարած մասնակցին պարզաբանումը տրամադրելու օրը, առանց նշելու հարցումը կատարած մասնակցի տվյալները, իսկ փակ մրցույթի դեպքում հարցման և պարզաբանումների բովանդակության մասին պարզաբանումը տրամադրվում է հրավեր ստացած մասնակիցներին:

3. Պարզաբանում չի տրամադրվում, եթե հարցումը կատարվել է սույն հոդվածով սահմանված ժամկետի խախտմամբ, ինչպես նաև, եթե հարցումը դուրս է հրավերի բովանդակության շրջանակից: Ընդ որում, մասնակիցը գրավոր ծանուցվում է պարզաբանում չտրամադրելու հիմքերի մասին՝ հարցումը ստանալու օրվան հաջորդող երկու օրացուցային օրվա ընթացքում:

Ընթացակարգի հրավերի 3.1 կետի համաձայն՝ մասնակիցն իրավունք ունի հայտերի ներկայացման վերջնաժամկետը լրանալուց առնվազն հինգ օրացուցային օր առաջ համակարգի միջոցով հանձնաժողովից պահանջելու հրավերի պարզաբանում:

Ընթացակարգի հրավերի 3.3-րդ կետի համաձայն՝ պարզաբանում չի տրամադրվում, եթե հարցումը կատարվել է սույն բաժնով սահմանված ժամկետի խախտմամբ…:

Բողոքներ քննող անձին խնդրում ենք նկատի ունենալ հետևյալ կարևոր փաստերը.

Նախ և առաջ,

«ՌԱՖԷԼԳՐԻԳ» ՓԲԸ-ն գնահատող հանձնաժողովին է ներկայացրել Ընթացակարգի տեխնիկական բնութագրի մասով պարզաբանում, որի վերաբերյալ ստացել ենք որոշ հարցադրումների վերաբերյալ պարզաբանումներ, սակայն որոշ հանգամանքներ այդպես էլ մնացել են անհասկանալի և ոչ լիարժեք:

«Գնումների մասին» ՀՀ օրենքի 13-րդ հոդվածի համաձայն՝

1. Գնման առարկայի բնութագրերը պետք է ամբողջությամբ և հստակ նկարագրեն ձեռք բերվող ապրանքի, աշխատանքի կամ ծառայության հատկանիշները, դրանց ձեռքբերման և վճարման պայմանները՝ բացառելով տարակերպ մեկնաբանությունը: Գնման առարկայի բնութագրերը, որոնք ներառում են նաև պայմանագրի գինը, ընդգրկվում են պայմանագրում:

2. Գնման առարկայի բնութագրերը՝

1) պետք է մրցակցության հավասար պայմաններ ապահովեն հնարավոր մասնակիցների համար.

2) չպետք է հանգեցնեն գնումների գործընթացում մրցակցության համար չհիմնավորված խոչընդոտների առաջացմանը.

3) պետք է լինեն օբյեկտիվորեն հիմնավորված և համարժեք լինեն այն կարիքին, որի բավարարման նպատակով կատարվում է տվյալ գնումը.

4) ներառում են գնման առարկայի մասնագրի, տեխնիկական տվյալների, իսկ աշխատանքների դեպքում՝ նաև աշխատանքների ծավալաթերթի, ժամանակացույցի և այլ ոչ գնային պայմանների ամբողջական և համարժեք նկարագրությունը:

3. Ելնելով գնման առարկայի առանձնահատկությունից՝ դրանց հատկանիշները հնարավորինս ներառում են ձեռք բերվող ապրանքի, աշխատանքի կամ ծառայության որակին, ստանդարտին, անվտանգությանը, պայմանական նշաններին, տերմինաբա-նությանը, փաթեթավորմանը, բեռնաթափմանը, չափին, նախագծերին, ինչպես նաև գնման առարկայի այլ հատկանիշներին վերաբերող պայմանների հստակ նկարագրությունը՝ հիմնված միջազգային ստանդարտների և Հայաստանի Հանրապետու¬թյունում գործող նորմատիվատեխնիկական փաստաթղթերի, ստանդարտների, իսկ դրանց բացակայության դեպքում՝ ժամանակավոր տեխնիկական պայմանների վրա:

4. Գնման առարկայի հատկանիշները կարող են սահմանվել նաև որպես կատարողականի կամ գործառութային (ֆունկցիոնալ) նկարագրեր, որոնք պետք է ներկայացվեն բավարար ճշտությամբ՝ հնարավորություն տալով մասնակիցներին և պատվիրատուին ճշգրիտ ընկալել պայմանագրի առարկան:

Բողոքներ քննող անձի ուշադրությունը հրավիրում ենք այն հանգամանքի վրա, որ Ընթացակարգի հրավերի տեխնիկական բնութագիրը կազմվել է Օրենքի 13-րդ հոդվածի պահանջների խախտմամբ, մասնավորապես,

- *Լիֆտերի վերաբերյալ ոչ մի առանցքային տվյալ դրված չէ, բացի հարկից և կանգառների թվից, այնինք պետք է լինեն լիֆտերի համար բազմաթիվ լրացուցիչ պարամետրեր (լրացուցիչ հիմնավորումներ կներկայացվեն նիստի ժամանակ):*
- *Հստակ նշված չէ դռների բացվածքը, մասնավորապես, տեխնիկական բնութագրով նշված է, որ դռների բացվածքը 700-800 մմ պետք է լինի, յուրաքանչյուր դեպքում լայնությունը համաձայնեցրած պատվիրատուի հետ: Սակայն կախված բացվածքի լայնությունից՝ փոխվում է լիֆտը գինը, ուստի նման պայմաններում չիմանալով վերջնական լիֆտի դռների բացվածքի ինչ թվի մասին է խոսքը գնում, հնարավոր չէ հաշվարկել գնային առաջարկ:*

Վերոհիշյալ փաստերը վկայում են, որ Երևանի քաղաքապետարանի կարիքների համար «Երևան համայնքի բազմաբնակարան շենքերի վերելակների (տեղադրումով և սպասարկումով)» ձեռքբերման նպատակով հայտարարված ԵՔ-ԲՄԱՊՁԲ-21/12 ծածկագրով բաց մրցույթի գնահատող հանձնաժողովը Ընթացակարգի հրավերը կազմել է Օրենքի 13-րդ հոդվածի պահանջների խախտմամբ, ինչն էլ իր հերթին հանգեցնելու է Օրենքի 3-րդ հոդվածի 2-րդ մասի 2-րդ կետով սահմանված մասնակիցների շրջանակի ընդլայնման և նրանց միջև մրցակցության խրախուսման սկզբունքի խախտմանը, ինչպես նաև զրկել մասնակիցներին Օրենքի 7-րդ հոդվածի 1-ին մասով երաշխավորված գնման գործընթացին մասնակցելու իրավունքի արդյունավետ իրականացման հնարավորությունից:

«Գնումների մասին» ՀՀ օրենքի 50-րդ հոդվածի 2-րդ մասի 2-րդ կետի համաձայն՝ եթե բողոքը ներկայացրած անձը բողոքարկում է գնման առարկայի բնութագրերը, նախաորակավորման հայտարարության կամ հրավերի պահանջները, ապա բողոքը ներկայացվում է մինչև հայտերի ներկայացման վերջնաժամկետը:

Նույն հոդվածի 7-րդ մասի 1-ին կետի «ա» ենթակետի համաձայն՝ գնումների հետ կապված բողոքներ քննող անձը իրավունք ունի պատվիրատուի և գնահատող հանձնաժողովի գործողությունների կամ անգործության վերաբերյալ ընդունելու հետևյալ որոշումները.

ա. արգելելու կատարել որոշակի գործողություններ և ընդունել որոշումներ.

բ. պարտավորեցնելու ընդունել համապատասխան որոշումներ, ներառյալ՝ չկայացած հայտարարելու գնման ընթացակարգը, բացառությամբ պայմանագիրը անվավեր ճանաչելու մասին որոշման...:»:

Վերոգրյալների հիման վրա, Ընկերությունը Բողոքներ քննող անձից բողոքի լրացմամբ խնդրել է պարտավորեցնել՝

1. պարտավորեցնել Երևանի քաղաքապետարանի կարիքների համար «Երևան համայնքի բազմաբնակարան շենքերի վերելակների (տեղադրումով և սպասարկմամբ) ձեռքբերման նպատակով հայտարարված «ԵՔ-ԲՄԱՊՁԲ-21/12» ծածկագրով բաց մրցույթի գնահատող հանձնաժողովին ընդունել որոշում «ԵՔ-ԲՄԱՊՁԲ-21/12» ծածկագրով ընթացակարգը չկայացած հայտարարելու վերաբերյալ:
2. պարտավորեցնել Երևանի քաղաքապետարանի կարիքների համար «Երևան համայնքի բազմաբնակարան շենքերի վերելակների (տեղադրումով և սպասարկումով)» ձեռքբերման նպատակով հայտարարված «ԵՔ-ԲՄԱՊՁԲ-21/12» ծածկագրով բաց մրցույթի գնահատող հանձնաժողովին ընդունել որոշում «Գրիգորյան Շին» ՍՊԸ-ի և «Նորտեքս Էնջինիրինգ» ՓԲԸ-ի կողմից ներկայացրած հայտերը բավարար գնահատելու մասին որոշումը դադարեցնելու վերաբերյալ:

«Ռաֆէլգրիգ» ՍՊԸ-ն 29.04.2021թ.-ին ներկայացրած բողոքի լրացմամբ հայտնել է նաև հետևյալը.

«Ի լրումն «ՌԱՖԷԼԳՐԻԳ» ՓԲԸ-ի 20.04.2021թ. ներկայացրած թիվ ԳԲՔԱ-ԼՕ-2021/33 բողոքի, ներկայացվում են հետևյալ լրացուցիչ հիմնավորումները.

Ինչպես արդեն հայտնել ենք, «Երևանի քաղաքապետարան»-ի կարիքների համար՝ «Երևան համայնքի բազմաբնակարան շենքերի վերելակների (տեղադրումով և սպասարկումով)» ձեռքբերման նպատակով հայտարարվել է ԵՔ-ԲՄԱՊՁԲ-21/12 ծածկագրով բաց մրցույթ (այսուհետ նաև՝ Ընթացակարգ):

Ընթացակարգի հրավերով սահմանվել է հետևյալ տեխնիկական բնութագիրը.

Վերելակների ձեռքբերում (տեղադրումով և սպասարկումով) Ավան, Նոր Նորք, Քանաքեռ-Զեյթուն, Մալաթիա-Սեբաստիա, Կենտրոն, Էրեբունի, Շենգավիթ, Աջափնյակ և Դավթաշեն վարչական շրջանների:

Վերելակ վերին մեքենայական սրահով

Տիպը մարդատար

Դռների բացվածքը 700-800 մմ նախատեսված սահմանափակ շարժունակությամբ անձանց համար

ա) ըստ չափագրման կարող է լինել 800մմ-ից ավելին

բ) 800մմ-ից պակաս չափերի դեպքում պատվիրատուի և պետական լիազորված մարմինների հետ համատեղ իրականացնել չափագրում: Դռների բացվածքը կախված է հորանի չափերից:

Դռների բարձրություն 2000 մմ

Գլխավոր էլեկտրոշարժիչը VVVF համակարգ

Արագությունը 1մ/վ

Հարկերի դռները մետաղյա, փոշեներկված

Կանչի ապարատ մետաղական, կոճակները հակավանդալ, լույսով

Հարկային ցուցիչ /բոլոր հարկերում/ լուսային

էլեկտրոնային կառավարման

Վահանակը

Պետք է ունենա տեղեկատվության փոխանցման հանգույց, որը կունենա հետագայում տվյալների փոխանցման մոդուլ տեղադրելու հնարավորություն

Վերելակի խցիկը

Պատերը և դռները մետաղյա, փոշեներկված, խցիկը և հարկային դռները ներկված միևնույն գույնով (բաց մոխրագույն)

հրամանի վահանակը չժանգոտող մետաղից, կանչի կոճակների հասանելիությունը հատակից /900-1200մմ/ նախատեսված սահմանափակ կարողությամբ անձանց համար

կոճակները մետաղական, հակավանդալ, լույսով, սահմանափակ տեսողությամբ անձանց համար /Բրայլի շրիֆտ/

հարկային ցուցիչ ձայնային ազդանշանով

հատակը տարկետ

Պետք է ունենա '

- հայելի

- բռնակ՝ չժանգոտվող մետաղից

- Ֆոտովարագույր,

- խցիկի դռների VVVF համակարգ,

- լեդ լուսավորություն

- օդափոխության համակարգ

- ուղևորների տարհանման համակարգ՝ ներառյալ վերելակի հոսանքի մատակարարման սնման աղբյուրից անջատման դեպքում վերելակի սահուն կանգառի և ուղևորների տարհանման ապահովման /վերև կամ ներքև/ նպատակով լրացուցիչ հոսանքի սնման սարքի տեղադրում

-խցիկի ծանրաբեռնվածության խոսակցական հաղորդիչ հայերեն լեզվով

-վերելակից օգտվելու կանոնները հայերեն լեզվով

-նշում արտադրման տարեթվի մասին ….:

«Գնումների մասին» ՀՀ օրենքի 13-րդ հոդվածի համաձայն՝

1. Գնման առարկայի բնութագրերը պետք է ամբողջությամբ և հստակ նկարագրեն ձեռք բերվող ապրանքի, աշխատանքի կամ ծառայության հատկանիշները, դրանց ձեռքբերման և վճարման պայմանները՝ բացառելով տարակերպ մեկնաբանությունը: Գնման առարկայի բնութագրերը, որոնք ներառում են նաև պայմանագրի գինը, ընդգրկվում են պայմանագրում:

2. Գնման առարկայի բնութագրերը՝

1) պետք է մրցակցության հավասար պայմաններ ապահովեն հնարավոր մասնակիցների համար.

2) չպետք է հանգեցնեն գնումների գործընթացում մրցակցության համար չհիմնավորված խոչընդոտների առաջացմանը.

3) պետք է լինեն օբյեկտիվորեն հիմնավորված և համարժեք լինեն այն կարիքին, որի բավարարման նպատակով կատարվում է տվյալ գնումը.

4) ներառում են գնման առարկայի մասնագրի, տեխնիկական տվյալների, իսկ աշխատանքների դեպքում՝ նաև աշխատանքների ծավալաթերթի, ժամանակացույցի և այլ ոչ գնային պայմանների ամբողջական և համարժեք նկարագրությունը:

3. Ելնելով գնման առարկայի առանձնահատկությունից՝ դրանց հատկանիշները հնարավորինս ներառում են ձեռք բերվող ապրանքի, աշխատանքի կամ ծառայության որակին, ստանդարտին, անվտանգությանը, պայմանական նշաններին, տերմինաբանությանը, փաթեթավորմանը, բեռնաթափմանը, չափին, նախագծերին, ինչպես նաև գնման առարկայի այլ հատկանիշներին վերաբերող պայմանների հստակ նկարագրությունը՝

հիմնված միջազգային ստանդարտների և Հայաստանի Հանրապետու¬թյունում գործող նորմատիվատեխնիկական փաստաթղթերի, ստանդարտների, իսկ դրանց բացակայության դեպքում՝ ժամանակավոր տեխնիկական պայմանների վրա:

Բողոքներ քննող անձի ուշադրությունը հրավիրում ենք այն հանգամանքի վրա, որ Ընթացակարգի հրավերի տեխնիկական բնութագիրը կազմվել է Օրենքի 13-րդ հոդվածի պահանջների խախտմամբ, մասնավորապես, տեխնիկական բնութագրում բացակայում են մի շարք առանցքային նշանակություն ունեցող պարամետրեր: Այլ կերպ ասած, լիֆտերի վերաբերյալ ոչ մի առանցքային տվյալ դրված չէ, բացի հարկից և կանգառների թվից, այնինք պետք է լինեն լիֆտերի համար բազմաթիվ լրացուցիչ պարամետրեր:

1. Տեխնիկական բնութագրում նշված է .

“ նախատեսված սահմանափակ շարժունակությամբ անձանց համար

ա) ըստ չափագրման կարող է լինել 800մմ-ից ավելին

բ) 800մմ-ից պակաս չափերի դեպքում պատվիրատուի և պետական լիազորված մարմինների հետ համատեղ իրականացնել չափագրում: Դռների բացվածքը կախված է հորանի չափերից:”

1) Հստակեցված չէ, թե 700-800 մմ դռների բացվածքը, որ դեպքում է նախատեսված, քանի որ հորի չափսերը բացակայում են:

Պետք է հաշվի առնել նաև այն հանգամանքը, որ Երևանի բազամաբնական շենքերի վերալակների հորաններում առկա են թուլատրելի չափսերից կոնստրուկցիոն զգալի շեղումներ, մասնավորապես՝ ներքևի, միջնահարկի և վերին հարկերի միջև, տվյալ պարագայում գծագրի առկայությունը խիստ անհրաժեշտ է, ինչը բացակայում է Երևանի քաղաքապետարանի կողմից ներկայացված տեխնիկական բնութագրում:

Բողոքներ քննող անձին խնդրում ենք նկատի ունենալ, որ վերելակի դռների բացվածքի չափսի հասկակեցումն 700 մմ, թե՝ 800 մմ, ունի առանցքային նշանակություն, քանի որ այդ նաև այդ չափսերից է կախված վերելակի մոդելը, արժեքը, դռների բացվածքի չափսից է կախված նաև վերելակի կոնսրուկցիան՝ ուղղորդիչների տեղափոխումը, հակակշռի բեռների չափսը, ամրակները և այլ: Մինչդեռ նման վերացական, ոչ հստակ ձևակերպումը հանգեցնում է գնման առարկայի բնութագրի ոչ հստակ լինելուն:

2) «ըստ չափագրման կարող է լինել 800մմ-ից ավելին»- բացակայում են չափագրման տվյալները, առանց որի հնարավոր չէ կատարել հստակ գնագոյացման հաշվարկ:

3) Բացակայում են հորանի չափսերը, առանց որի հնարավոր չէ վերելակ պատվիրել:

4) Նշված չէ նաև հորանի փոսի չափը, որն առանցքային է վերելակի անվտանգության համակարգի բուֆերը տեղադրելու համար և պատվիրվում է ըստ հորի փոսի չափի, ըստ որի էլ ձևավորում է նաև հստակ գնագոյացումը:

5) Հորանի չափագրումն իրականացվում է հատուկ մասնագիտացված նախագծանախահաշվային աշխատանքներ իրականացնող կազմակերպության միջոցով, որոնք էլ տրամադրում են հորանի նախագիծը՝ իր սխեմայով, ծավաթերթով, ըստ հարկերի և շենքի հորանի կառուցվածքի:

Մասնավորապես, ըստ միջազգային փորձի, վերելակ տեղադրելն անթույլատրելի է առանց լիցենզավորված կազմակերպության կողմից կազմված և հաստատված նախագծա-նախահաշվային փաստաթղթերի առկայության, ինչն էլ պետք է նախապես ներկայացվի վերելակ արտադրող կազմակերպությանն՝ այն ըստ նախագծի պատվիրելու համար, հաշվի առնելով տվյալ շենքի կոնստրուկցիոն զգալի շեղումները, սեյսմակայունությունը:

6) Մրցույթում ներառված է նաև մեծածավալ շինարարական աշխատանք: Սակայն այդ աշխատանքի ծավալի, նախագծա-նախահաշվային փաստաթղթերի առկայության մասին տեղեկությունը բացակայում է, ուստի հնարավոր չէ շինարարական աշխատանքի ծավալը գնահատել՝ նույնիսկ Պատվիրատուի կողմից նշված "մասնակցի կողմից սեփական ուժերով չափագրում կատարելու" պահանջի դեպքում: Մինչդեռ միայն հաստատված նախագծա-նախահաշվային փաստաթղթերի առկայության պարագայում միայն կարելի է կատարել մալուխների ապամոնտաժում՝ այսինքն հայտնի չէ թե, որ հատվածով է անցնում մալուխը և հասնում մեքենայական սրահ: Ճշգրիտ միացումների կատարման, մալուխի տեղադիքը, անցկացման վայրը, քանակը որոշելու համար խիստ անհրաժեշտ է մեքենայական սրահի գծագիր:

7) Տեխնիկական բնութագրում նշված չեն շենքերի բարձրությունները, վերին հարկի բարձրությունը, բարձրացման բարձրությունը, առանց որի հնարավոր չէ որոշել ռելսերի չափը, հատուկ ամրակները, պողպատե ճկուն պարանի (տրոս) երկարությունը, հատուկ լարերի երկարությունը, ներդիրների չափը՝ 14 կամ 16 հատուկ ներդիրների համար և այլն: Առանցքային նշանակություն ունեցող արագության սահմանափակիչը, նույնպես պետք է պատվիրել համաձայն ուղղորդիչի ստույգ չափսի:

8) Բացակայում են վերելակների տեղադրման, հորանի, մեքենայական սրահի նախագծանախահաշվային փաստաթղթերը:

9) Տեխնիկական բնութագրում նշված է. "նոր տեղադրված վերելակի էլեկտրաէներգիայի սնման կետից մինչև վերելակի մեքենայական սրահ հոսանքի նոր մալուխի անցկացում՝ մատակարարի (օպերատորի) հետ համաձայնեցված տեխնիկական

նորմերին համապատասխան:” Նշված աշխատնքների կատարման համար անհրաժեշտ է հին մալուխների ապամոնտաժում, (բացակայում են տվյալ աշխատանքների կատարման նախագծանախահաշվային փաստաթղթերը, ծավալաթերթը և շենքերի նախագծերը): Մալուխների ապամոնտաժումը պահանջում է լրացուցիչ քանդման աշխատանքերը, ինչը վերելակի տեղադրման աշխատանքներից դուրս է:

10) Հրավերով սահմանվել է, որ “Մրցույթի արդյունքում ընտրված մասնակիցը պարտավոր է իրականացնել նոր վերելակի տեղադրման ընթացքում ըստ անհրաժեշտության ի հայտ եկած բոլոր ընթացիկ աշխատանքները՝ ներառյալ հորանների պատերի հատում և համահարթեցում, հիմնական ուղղորդիչների ապամոնտաժում, ժանգից մաքրում, ուղղում, պաշտպանիչ նյութերով պատում,տեղափոխում և հատուկ ամրակներով կրկին մոնտաժում, հակակշիռների ուղղորդիչների փոխարինում, հակակշիռների բետոնե քարերի փոխում նորով և այլն:”

- հին վերելակի ապամոնտաժում, ապամոնտաժված թափոնների բեռնում և հանձնում /տեղափոխում Երևանի վարչական տարածքում պատվիրատուի կողմից նշված հասցե/: Հին վերելակի ապամոնտաժման և նոր վերելակի տեղադրման արդյունքում առաջացած շինարարական աղբի տեղափոխում Նուբարաշենի խճուղուն հարող աղբավայր:

Բողոքներ քննող անձին խնդրում ենք նկատի ունենալ, որ առանց նախագծանախահաշվային աշխատանքերի և ծավալաթերթի առկայության, հնարավոր չէ հաստակ հաշվարկել նշված աշխտանքերի ծավալը և արժեքը:

Պատվիրատուի կողմից ներկայացված դիրքորոշմամբ նշված է, որ “Մրցույթին մասնակցել ցանկացողը պարտավոր է նախքան մրցույթին հայտ ներկայացնելը մրցույթի փաթեթներում ներկայացված հասցեներում սեփական ուժերով կատարել ըստ տեխնիկական բնութագրի իրենց անհրաժեշտ բոլոր ուսումնասիրությունները”: Մինչդեռ անվտանգության նկատառումներից ելնելով՝ կողմնակի անձանց և կազմակերպություն-ների մուտքն խստիվ արգելված է հորանի տարածք: Քանի որ հին վերելակն աշխատում է, հնարավոր չէ մուտք գործել վերելակի մեքենայական սրահ, վերելակի չափագրման համար այն պետք է նախապես հոսանքազրկվի և բերվի հատուկ ռեժիմի: Կողմնակի կազմակերպություններին արգելված է մուտք գործել հորանի տարածք և վերելակը բերել այդ ռեժիմին, ինչը կարող է հանգեցնել վերելակի խափանմանը:

Հարկ եմ համարում նշել, որ նախագծա-նախահաշվային փաստաթղթեր կազմելը, “սեփական ուժերով, ըստ տեխնիկական բնութագրի իրենց անհրաժեշտ բոլոր ուսումնասիրություններ կատարելն” անհեթեթություն է, քանի որ այն նախագծա-

նախահաշվային փաստաթղթեր կազմելու թույլտվություն ունեցող կազմակերպության գործառույթն է: Վերելակ տեղադրող կազմակերպությունը չունի նման թույլտվություն, ինչը հրավերով չի էլ պահանջվում:

Հարգելի պարոն Օհանյան, այն, որ Ընթացակարգի հրավերի տեխնիկական բնութագիրը կազմվել է Օրենքի 13-րդ հոդվածի պահանջների խախտմամբ, մասնավորապես, տեխնիկական բնութագրում բացակայում են մի շարք առանցքային նշանակություն ունեցող պարամետրեր, ապացուցվում է նաև ՕԱՕ "Могилевский завод лифтового машиностроения" 28.04.20212. թիվ 52/266 գրությամբ, որտեղ հստակ նշված է, թե լիֆտերի պատրաստման համար ինչպիսի առանցկային պարամետրերի վերաբերյալ տեղեկատվություն է անհրաժեշտ, որոնք բացակայում են վիճարկվող հրավերում (գրության պատճեն կցվում է):

Բողոքներ քննող անձին տեղեկացնում ենք նաև, որ "Երևանի քաղաքապետարանի և "ՌԱՖԷԼԳՐԻԳ" ՓԲԸ-ի միջև 16.06.2020թ կնքվել է ԵՔ-ԲՄԱՊՁԲ-20/15 գնման պայմանագիր, որով վերջինս ստանձնել էր վերելաների մատակարարման գրեթե նույնաբովանդակ պարտավորություն", պետք է նշել, որ «Երևանի քաղաքապետարան»-Ի ԿԱՐԻՔՆԵՐԻ ՀԱՄԱՐ՝ «Երևանի բազմաբնակարան շենքերի վերելակների (տեղադրումով և սպասարկմամբ)» ձեռքբերման նպատակով հայտարարված 01.04.2020թ ԵՔ-ԲՄԱՊՁԲ-20/15 ծածկագրով բաց մրցույթի տեխնիկական բնութագրում նշված էր "Հորանի չափը /մմ/ ", "Դռների բացվածքը /մմ/", "Վերին հարկի բարձրությունը /մմ/", "Բարձրացման բարձրությունը /մմ/", որոնք առանցքային տվյալներ են, ինչը բացակայում է «Երևանի քաղաքապետարան»-ի կարիքների համար՝ «Երևան համայնքի բազմաբնակարան շենքերի վերելակների (տեղադրումով և սպասարկումով)» ձեռքբերման նպատակով հայտարարված 2021թ. մարտի 9-ի ԵՔ-ԲՄԱՊՁԲ-21/12 ծածկագրով բաց մրցույթի հրավերում:

Չափագրման աշխատանքերից հետո տեխնիկական բնութագրում վերը նշված տվյալներում հայտնաբերվել են ակնհայտ սխալներ, անգամ բազմաթիվ հասցեներում սխալ էր նշված հարկերի և կանգառների քանակները, ինչն անհերքելի է: Պատվիրատուն սույն հրավերում նախորդ սխալները շտկելու փոխարեն ուղղակի տեխնիկական բնութագրից հանել է վերոնշյալ առանցքային տվյալները:

"ՌԱՖԷԼԳՐԻԳ" ՓԲԸ-ն 16.06.2020թ ԵՔ-ԲՄԱՊՁԲ-20/15 գնման պայմանագրի համաձայն Երևան քաղաքում տեղադրել է 500 վերելակ, ոչ լիարժեք տեխնիկական բնութագրի առկայության, մրցույթում շինարարական ծավալների վերաբերալ տեղեկատվության բացակայության արդյունքում ընկերությունը կրել է խոշոր չափի նյութական վնաս, ինչի մասին բազմիցս գրավոր ներկայացվել է Պատվիատուին:

Հարկ եմ համարում նշել, որ Ընկերության կողմից սեփական միջոցներով կատարված լրացուցիչ աշխատանքերի մեծ մասը մեկ նախադասությամբ, ուղղակի աշխատանքները թվարկելով, ներառվել են «Երևանի քաղաքապետարան»-ի կարիքների համար՝ «Երևան համայնքի բազմաբնակարան շենքերի վերելակների (փեղադրումով և սպասարկումով)» ձեռքբերման նպատակով հայտարարված 2021թ. մարտի 9-ի ԵՔ-ԲՄԱՊՁԲ-21/12 ծածկագրով բաց մրցույթի հրավերում, այսինքն Պատվիրատուն փաստում է, որ այդ աշխատաքներն անհրաժեշտ են և կատարվել են Ընկերության կողմից, սակայն բացակայում են աշխատանքների ծավալաթերթ-նախահաշիվը, նախագծա-նախահաշվային փստաթղթերը: Ինչը փաստում է, որ կազմակերպության կողմից ներկայացված դիտողությունները կրկին անտեսվել են:»:

Ի լրումն ԳԲՔԱ-ԼՕ-2021/33 ծածկագրով բողոքի շրջանակներում Ընկերության ներկայացրած դիրքորոշման, 11.05.2021թ.-ին ներկայացվել է գրություն, որով հայտնել է հետևյալը.

«Ի լրումն «ՌԱՖԷԼԳՐԻԳ» ՓԲԸ-ի 20.04.2021թ. ներկայացրած թիվ ԳԲՔԱ-ԼՕ-2021/33 բողոքի և ի պատասխան Երևանի քաղաքապետարանի ներկայացրած դիրքորոշումների, ներկայացվում են հետևյալ լրացուցիչ հիմնավորումները և առարկությունները.

Ինչպես արդեն հայտնել ենք, «Երևանի քաղաքապետարան»-ի կարիքների համար՝ «Երևան համայնքի բազմաբնակարան շենքերի վերելակների (փեղադրումով և սպասարկումով)» ձեռքբերման նպատակով հայտարարվել է ԵՔ-ԲՄԱՊՁԲ-21/12 ծածկագրով բաց մրցույթ (այսուհետ նաև՝ Ընթացակարգ):

Պնդում ենք, որ Ընթացակարգի հրավերի տեխնիկական բնութագիրը կազմվել է Օրենքի 13-րդ հոդվածի պահանջների խախտմամբ, մասնավորապես, տեխնիկական բնութագրում բացակայում են մի շարք առանցքային նշանակություն ունեցող պարամետրեր:

Միևնույն ժամանակ, 2021 թվականի մայիսի 5-ի ԳԲՔԱ-ԼՕ-2021/33 բողոքի վերաբերյալ Երևանի քաղաքապետարանի դիրքորոշման կապակցությամբ հայտնում ենք հետևյալը.

Պատվիրատուն իր առարկություններով փորձել է հերքել վերելակ արտարող "ՄՈԳԻԼԵՎԼԻՖՏՄԱՇ" ԲԲԸ-ի 28.04.2021թ. հ.52/266 գրությամբ ստացված պարզաբանումը առ այն, որ "Պատվիրատուն պարտավոր է տրամադրել հատուկ լիցենզավորված նախագծային ընկերության կողմից հաշվարկված և հաստատված նախագծա-նախահաշվային փաստաթղթեր", պատճառաբանելով, անկախ նման պահանջից, վերելակ արտադրողին տրամադրվել են համապատասխան բազային

տվյալներ՝ կախված շինության վիճակից, թվարկելով դրանք՝ ներկայացվող պահանջները: Սակայն, նման առարկությամբ չի լրացվում այն բացը, որ միակողմանի կատարվող չափագրումները պրակտիկապես առաջ են բերում կողմերի միջև բազմաթիվ վեճեր և ամբողջ ընթացքում խոչընդոտում գործընթացին:

Քանի որ ԵՔ-ԲՄԱՊՁԲ-21/12 Ընթացակարգի հրավերի տեխնիկական բնութագրում ներառված են խոշոր ծավալի շին. աշխատանքներ/հորանի պատերի հատում, հարթեցում և այլն/, իսկ ցանկացած շինարարական աշխատանք պետք է իրականացվի ընդունված նախագծա-նախահաշվային փաստաթղթերի հիման վրա, քանի որ դրանց հիման վրա է հաշվարկվում նաև գնագոյացումը, ինչը հանդիսանում է գործընթացի առանցքային հենքը, որը պետք է լինի հստակ, հիմնավոր, հաստատուն և անվիճելի: Նախագծա-նախահաշվային փաստաթղթերի փաթեթ՝ տառացիորեն նշանակում է նախագծված և նախահաշվարկված ամբողջականություն, որը անվերապահորեն պետք է պարզ ու ընկալելի լինի կողմերի համար: Դա նշանակում է՝ առաջին հերթին այն պետք է կազմված լինի բացառապես օբյեկտիվ հաշվարկներով, անվիճելի, ինչը կարող է երաշխավորվել անշահախնդիր, այն է՝ չեզոք կողմի միջոցով, որպիսին կարող է լինել նման առաջադրանքի համար հատուկ լիազորություն ունեցող մարմինը /կազմակերպությունը/ միայն:

Ստորև ներկայացնում եմ Պատվիրատուի ներկայացրած առարկությունների վերաբերյալ "ՌաֆԷլԳրիգ"ՓԲԸ-ի դիրքորոշումն՝ ըստ կետերի.

Երևանի քաղաքապետարանի գրությամբ նշվում է. "Վերելակի խցիկի և հորանի դռան բացվածքի լայնությունը (այն հասցեներում, որտեղ տեղադրվող վերելակի դռների բացվածքը հնարավորություն չի ընձեռնում ապահովել 800մմ և ավել չափսերը՝ վերջինիս առանձնահատկությունից և հորանի տեխնիկական հնարավորություններից ելնելով՝ անհրաժեշտ է պատվիրատուի և պետական լիազորված մարմինների հետ համատեղ իրականացնել չափագրում)"

Տեխնիկական բնութագրում անգամ հստակեցված չէ դռների բացվածքի չափսը 700-800մմ կամ ավելին: Նշված է «800մմ-ից պակաս չափերի դեպքում պատվիրատուի և պետական լիազորված մարմինների հետ համատեղ իրականացնել չափագրում", որևէ կետով հստակեցված չէ ինչ ժամակացույցով և կոնկրետ որ լիազորված մարմնի կողմից չափագրումները պետք է կատարվեն և ինչ չափորոշիչներով է առաջնորդվելու լիազորված մարմինը: Որևէ պետական լիազորված մարմին չի կարող ունենալ հստակ տեղեկատվություն այս կամ այն գործարանի արտադրանքի մասին, հետևաբար Ձեր կողմից

ներկայացված չափորոշիչները հնարավոր է չհամապատասխանեն գործարանի կողմից ներկայացված վերելակների մոդելներին:

Երևանի քաղաքապետարանի գրությամբ նշվում է. "Հաշվի առնելով հրավերով սահմանված այն պահաջը, որ վերելակները պետք է համապատասխանեցվեն սահմանափակ շարժունակություն ունեցող անձանց, հետևաբար հստակ ներկայացվել է պահանջ, որ դռների բացվածքի չափսը պետք է լինի 800մմ, նվազագույն չափը 700 մմ-ից պակաս, սակայն ըստ հորանի ներքին չափերի լայնության այն կարող է լինել 800 մմ-ից մեծ: Ստորև ներկայացված է սահմանափակ շարժունակություն ունեցող սայլակի նկարը, ներառյալ չափերով)":

Ցակացած միջազգային և մաքսային միության տարածքում վերելակ արտադրող կազմակերպություն հաշվի է առնում սահմանափակ շարժունակության և սայակի գործոնը, առանց, որի բացառապես արգելված է վերելակի արտադրությունը:

Ինչ վերաբերում է գրությունում մեջբերված սայլակների նկարներին և չափսերին, փաստում ենք, որ սայլանկերն՝ ըստ չափսերի տարբեր են, միջազգային և մաքսային միության երկրներն առաջնորդվում են տարբեր ԳՈՍՏ ստանդարտներով:

Քանի որ ԽՍՀՄ ժամանակահատվածում տեղադրված հին մարդատար վերլեակների դռների բացվածքը հիմնականում 650մմ էր, այսինքն ի սկզբանե վերելակի հորանը նախագծված չի եղել 700մմ-800մմ կամ ավելին դռների բացվածքի համար, ուստի պարտադիր է դառնում նախագծա–նախահաշվային փաստաթղթերի առկայությունը նախապես չնախագծված շինարարական աշխատաքներ կատարելու համար: Այդ աշխատանքների ծավալը և բարդությունը պետք ներառվի նաև գնագոյացման հաշվարկում:

Օրինակ, գործարանը չունենալով որևէ փաստաթուղթ, նույնիսկ նշված չափագրման արդյունքում, 700մմ-800մմ կամ ավելին դռների բացվածքով վերելակ տրամադրելու համար առաջարկում է կտրել պատը, փաստացի 10-20 սմ հեռավորության վրա կամ անմիջապես հորանի մոտ հնարավոր է, որ գտնվում է շենքի հենասյունը:

Ընկերությունը չի կարող ենթադրել նախորդ դարի 50-70 ական թվականներին կառուցված այսուհետ վերելակներիի հորանը ինչպիսի նորմատիվային բազայի հիման վրա է կառուցվել, քանի որ առկա չեն նախագծա –նախահաշվային փաստաթղթեր, ինչն անվիճելի է:

Տվյալ աշխատանքների կատարման համար պատադիր է նաև հաշվի առնել ՀՀ-ում և Մաքսային միության տարածքում ընդունված ԳՈՍՏ 22845-2018, ԳՈՍՏ ТР ТС 011/2011 ստանդարտների և այլ սահմանված տեխնիկական պահանջները:

Երևանի քաղաքապետարանի գրությամբ նշվում է. Վերելակների հորանի չափերի վերաբերյալ նշված է. «Հաշվի առնելով այն փաստը, որ բողոքաբերը ինքն է նշում այն մասին, որ (16.06.2020թ կնքված ԵՔ-ԲՄԱՊՁԲ-20/15 գնման պայմանագրի) չափագրման աշխատանքները կատարելուց հետո հորանի չափերում առկա են եղել շեղումներ, դա ևս պատճառներից մեկն է, որ պատվիրատուն հրավերում չի նշել այդ չափերը: Քանի որ յուրաքանչյուր չափագրողի կողմից տվյալ չափագրումն իրականացնելուց հետո լինելու էին բազմաթիվ տարբեր տվյալներ, որոնք միմիայն կբարդացներին կամ կխճճեին իրական պատկերը: Ուստի և Պատվիատուն հրավերում ներկայացրել է պահանջ, որ յուրաքանչյուր մասնակից ով ցանկանում է մասնակցել մրցույթին, իր ուժերով և միջոցներով պետք է կատարի չափագրումը»

Գրությամբ յուրաքանչյուր պարբերության մեջ նշվում է տեղական փորձի մասին, իսկ այդ «փորձն» Պատվիատուի համար ապահովվում է «ՌաֆԷլԳրիգ»ՓԲԸ-ն, իսկ նման փորձառու կազմակերպության կողմից առաջարկած թերությունները հաջորդ մրցույթի տեխնիկական բնութագրում շտկելու փոխարեն Պատվիրատուն նախընտրել է հանել տեղեկավություն, հետագա պատսխանատվությունից խուսափելու և այն ամբողջովին բարդելու մասնակցի վրա, խորը մասնագիտական գիտելիքներ պետք չեն հասկանալու պատվիրատուի կողմից մասնակցի համար ստեղծված «թակարդը»:

Ըստ Պատվիրատուի կողմից ներկայացված դիրքորոշման «Հաշվի առնելով այն փաստը, որ բողոքաբերը ինքն է նշում այն մասին, որ 16.06.2020թ կնքված ԵՔ-ԲՄԱՊՁԲ-20/15 գնման պայմանագրի չափագրման աշխատանքները կատարելուց հետո հորանի չափերում առկա են եղել շեղումներ, դա ևս պատճառներից մեկն է, որ պատվիրատուն հրավերում չի նշել այդ չափերը: Քանի որ յուրաքանչյուր չափագրողի կողմից տվյալ չափագրումն իրականացնելուց հետո լինելու էին բազմաթիվ տարբեր տվյալներ, որոնք միմիայն կբարդացներին կամ կխճճեին իրական պատկերը», եթե չափագրումն իրականացվում է լիցենզավորված կազմակերության կողմից, այն չի կարող գերազանցել թույլատրելի շեղումները՝ հիմք 2012թ. ընդունված "ՉԱՓՈՒՄՆԵՐԻ ՄԻԱՍՆԱԿԱՆՈՒԹՅԱՆ ԱՊԱՀՈՎՄԱՆ ՄԱՍԻՆ" ՀՀ օրենք և այլ նորմատիվային նորմատիվային բազայի և ստանդարտների, այսինքն Պատվիրատուն "կբարդացներին կամ կխճճեին իրական պատկերը" ասելով ևս մեկ անգամ հաստատում է «ՌաֆԷլԳրիգ»ՓԲԸ-ի հիմնավորված դիրքորոշումը, հակասելով 2012թ. ընդունված "ՉԱՓՈՒՄՆԵՐԻ ՄԻԱՍՆԱԿԱՆՈՒԹՅԱՆ ԱՊԱՀՈՎՄԱՆ ՄԱՍԻՆ" ՀՀ օրենքին և այլ նորմատիվային նորմատիվային բազային և ստանդարտներին:

Ելնելով վերոգրյալից՝ անվիճելի է դառնում «ՌաֆԷլԳրիգ»ՓԲԸ-ի դիրքոշումը, ինչը Պատվիրատուն ակնհայտ հաստատում է և կիսում իր կանխատեսելի ռիսկերը:

Երևանի քաղաքապետարանի գրությամբ տրված պարզաբանում վերելակի մոդելի ընտրության վերաբերյալ

Ձեր ուշադրությանն եմ հրավիրում այն փաստը, որ "Վերելակների մոդելի ընտրության վերաբերյալ" կետում Պատվիրատուի կողմից ներկայացված է համացանցից ներբեռնած վերելակի նկար, սխեմա և աղյուսակ, որը հաստատված չէ որևէ ինժեներական կազմակերպության կողմից:

Հիմք ընդունելով կազմակերության մասնագիտական վերլուծությունը՝ փաստում եմ, որ առարկություններում պատվիրատուի կողմից նկ 2-ում ներկայացված վերելակի մոդելը պատկանում է Շվեցարական Շիդլեր ընտրության "Schindler 3100 SMR PASSENGER LIFT: Optimized for 2-3 stops" մոդելին: Schindler ընկերության պաշտոնական կայքում նշված է, որ նշված մոդելի վերելակը նախատեսված է միայն 2-3 կանգառներով շենքերի համար, որն ընդհանրապես որևէ կապ չունի «Երևանի քաղաքապետարան»-ի կարիքների համար՝ «Երևան համայնքի բազմաբնակարան շենքերի վերելակների (տեղադրումով և սպասարկումով)» ձեռքբերման նպատակով հայտարարված ԵՔ-ԲՄԱՊՁԲ-21/12 ծածկագրով բաց մրցույթի պահանջի և տեխնիկական բնութագրի հետ: Նշված նկ 2-ի աղյուսակի 4-րդ "DOOR OPENING" սյունակում, որը թարգմանվում է "Դռան բացվածք", նշված են 2 պարամետրեր՝ "դռների բացվածք" և "դռների բարձրություն", որտեղ սյունակում 700-1000 մմ դռների բացվածքով վերելակների համար նշված է "Դռան բարձրություն՝ 2100մմ", սակայն հրավերի տեխ. բնութագրում պահանջում է 700 մմ-800մմ կամ ավելին դռների բացվածքով վերելակների համար "դռների բարձրությունը՝ 2000 մմ": Այսինքն այս աղյուսակում նշված տվյալները ակնհայտորեն ոչ միայն չեն համապատասխանում Ընթացակարգի տեխ. բնութագրի հիմնական առանցքային պահանջներից մեկին այլև ակնհայտ կեղծ տեղեկատվություն են պարունակում և ներկայացված են հանձնաժողովին ապակողմնորոշելու համար: Ինչը ևս մեկ անգամ փաստում է, որ չափագրումները պետք է կատարվեն լիցենզավորված կազմակերպության կողմից:

Երևանի քաղաքապետարանի գրությամբ տրված պարզաբանումը լիցենազավորված մասնագիտական ընկերության կողմից չափագրում իրականացվելու վերաբերյալ

Պատվիրատուի կողմից հաճախակի նշվում է «միջազգային փորձի» մասին, և այս մասով հիմնավոր կլիներ, եթե Պատվիրատուն տրամադրեր տեղեկատվություն, ինչ միջազգային փորձով է առաջնորդվում և արդյո՞ք ունի վերելակների տեղադրման միջազգային փորձ:

Փաստում ենք, որ երբևէ առանց չափագրման փվյալների առկայության, վերելակների տեղադրման որևէ միջազգային մրցույթ չի հայտարարվել: Միջազգային հայտնի վերելակ արտադրող «ԿՈՆԵ», «ՕՏԻՍ», «ՇԻԴԼԵՐ», «ՄԻՑՈՒԲԻՇԻ» և այլ ընկերությունները երբեք հիմք չեն ընդունում ոչ լիցենզավորված ընկերությունների կողմից ներկայացված չափագրումները: Քանի որ հաշվի են առնվում շենքի սեյսմակայունությունը, հորանի առանձնահատկությունները՝ ներքևի միջնահարկի և վերին հարկի կոնստրուկցիոն շեղումները:

Անգամ հորանները կառուցված են տարբեր կոնստրուկցիաներով՝ պանելային, մետաղյա և այլն: Քանի որ վերելակը և վերելակի հորանը համարվում են հատուկ վտանգավորության օբյեկտ, որը ըստ տեխնիկական բնութագրի, վերելակը պետք է ընդունվի և շահագործման հանձնվի "Վերելակները պետք է ընդունվի պետական լիազորված մարմնի կողմից", ինչը կրկին հաստատում է ամբողջ փաստաթղթային փաթեթի կարևորությունը:

Երևանի քաղաքապետարանի գրությամբ տրված պարզաբանումը մալուխի երկարության վերաբերյալ.

Տեխնիկական բնութագրում բացակայում է տեղեկատվություն, թե որտեղ է մալուխի միացման սնուցման կետը, որտեղից է անցնում հին մալուխը, չկան գծագրեր, այդ տեղեկատվությունը խիստ անհրաժեշտ է ճիշտ ապամոնտաժման և մոնտաժման աշխատանքների կատարման համար: Քանի որ վերելակը հանդիսանում է բարձր վտանգավորության օբյեկտ, այստեղ խախտվում է նաև անվտանգության կանոնները, խիստ անհրաժեշտ է նաև նշել մալուխի տեսակը, օրինակ. ԱԲՎԳ, ԲՎԳ, ԱԲՎԳ-Պ, ԲՎԳ-Պ, ԱԲՎԳнг (Ա), ԲՎԳнг (Ա), ԱԲՎԳ-Пнг (Ա), ԲՎԳ- Пнг (Ա) և այլն (տարբերվում են ըստ մեկուսացման, ըստ հոսանքի լարման և հզորության, ըստ օգտագործված նյութի), ինչ ԳՈՍՏ-ով է այն սահմանվում: Քանի որ վերելակ արտադրող գործարանը չի արտադրում մալուխ և այն պետք է ձեռք բերվի այլ աղբյուրներից:

Հարկ եմ համարում նշել, որ որևէ միջազգային փորձում նման «թռուցիկ» տեղեկատվություն գոյություն չունի՝ առանց գծագրի, չափագրման, մալուխի տեսակի հստակեցման: Մալուխի տեսակի հստակեցումը, ապամոնտաժման և մոնտաժման աշխատանքները նաև հիմք է գնագոյացման հստակեցման համար:

Երևանի քաղաքապետարանի գրությամբ տրված պարզաբանումը Պխցիկի ուղղորդիչների վերաբերյալ.

Նշված ինֆորմացիան կեղծ է, քանի որ այդ ուղղորդիչները ավելի քան 30-40 տարի չեն փոխվել, դրված են եղել ԽՍՀՄ իրավասու մարմինների կողմից հաստատված

ստանդարտներով, ինչը վաղուց արդեն չի գործում միջազգային և անգամ մասքային միության պետությունների կողմից:

Եթե խցիկի ուղղորդիչները չեն փոխարինվում, ապա միջազգային փորձով առաջնորդվող ընկերությունը ինչպես պետք է "գուշակի" ուղղորդիչների տեսակը: Ուղղորդիչները աշխատելով ավելի քան 30 -40 տարի ենթարկվել են բնական մաշվածության: Հարկ ենք համարում նշել, որ եթե ինչ-որ մաս չի փոխարինվում, Պատվիրատուն պատրավոր է տրամադրել տեղեկատվություն այդ մասի չափսի, քանակի, արտադրման տարեթվի, մոդելի, հաստատված ԳՈՍՏ-ի վերաբերյալ:

Այս տեղեկատվությունն ահնիրաժեշտ է նաև ընկերությանը.

ա) ըստ տեխնիկական փաստաթղթերի հստակ գնագոյացման հաշվարկի համար,

բ) հստակեցնելու արդյոք այն համապատսխանում է իր կողմից տեղադրվող վերելակին:

Երևանի քաղաքապետարանի գրությամբ տրված պարզաբանումը քանդման աշխատանքների և թափոնների վերաբերյալ

Քանդման աշխատանքերի և ապամոնտաժված ծավալները հաշվարկելը հնարավոր չէ, քանի որ պատվիրատուի կողմից տրամադրված չեն հորանի չափսերը, բացակայում են հին վերելակների վերաբերյալ տեխնիկական տվյալները, այսինքն ավելի քան 30 տարի առաջ ինչ վերելակներ են տեղադրվել, ինչ փաստաթղթային բազա և ինչ նորմատիվներ են օգտագործվել, առանց որի հնարավոր չէ կանխատեսել հին վերելակի քաշը և ծավալը: Քանի որ հորաններն ըստ տեսակների տարբեր են, վերելակների վրա բացակում են բնութագրող տարբերանշանները: Նույնիսկ պատվիրատուի կողմից նշված "Մասնակցի կողմից" կատարված չափագրման արդյունքում հնարավոր չէ որոշել քանդման աշխատանքների և ապամոնտաժման ծավալները: Ինչը նույնպես գնագոյացման հաշվարկը դարձնում է անհնարին:

Երևանի քաղաքապետարանի գրությամբ տրված պարզաբանումը հոսանքազրկման վերաբերյալ.

Վերջապես՝ ինչ հնարավորության մասին է խոսքը, երբ նախատեսվում է նման չափագրում, սակայն նախատեսված չեն դրա իրականացման իրավական և փաստական ակնհայտ արգելքները: Հաշվի առնելով, որ կողմնակի անձանց և կազմակերպությունների մուտքը խստիվ արգելվում է բարձր վտանգավորության որևէ օբյեկտ, այդ թվում՝ հորան, ուստի պատկերացնենք՝ 9-րդ հարկում բնակիչը սեղմում է վերելակի կոճակը, իսկ այդ նույն պահին, գտնվելով հորանի վերին մասում, չափագրման աշխատանքներ են կատարում մասնագետները: Միասին փորձենք պատկերացնել նրանց ճակատագիրը: Միանշանակ՝

եզրահանգումը մեկը կարող է լինել նման կարգով նախատեսվող չափագրումների սահմանման համար, ինչը անկասկած անընդունելի է և բնականաբար չի կարող կիրառվել:

Միաժամանակ՝ առանց համապատասխան լիցենզավորմամբ ներկայացված նախագծա-նախահաշվային փաստաթղթերի առկայության, վերելակը չափագրելու համար անհրաժեշտ է հաշվարկել ոչ միայն այս կամ այն վերելակի տեղադրումը հորանում, այլ նաև հաշվի առնել հորանների ոչ ստանդարտ շեղումները ավելի քան 10 սմ չափերով՝ ներքևի, միջնահարկի և վերջնահարկի հատվածների միջև, ինչպես նաև՝շենքի սեյսմակայունությունը:

Ենթադրենք՝ գործարանը առաջարկել է տվյալ հորանում կատարել որևէ շինարարական աշխատանք՝ չունենալով շենքի կառուցման տարեթիվը, նախագծային փաստաթղթերը, սեյսմակայունությունը, բնական մաշվածությունը: Ինչպես կարող է դրանց բացակայության պայմաններում հարցերի լուծումը գտնել:

Ներկայացված տեխնիկական բնութագրում բացակայում է անգամ հորանի բնութագրումը՝ այն պանելային է, մետաղական կամ ինչ նորմատիվային բազայով է կառուցվել նախկինում, ինչ փաստացի կոնստրուկցիոն շեղումներ ունի,քանի տոկոս է կազմում վերելակի հորանի բնական մաշվածությունը, որպեսզի կարողանա կատարել հատուկ տեխնիկական հաշվարկները կամ տրամադրի այս կամ այն եզրակացությունը:

Այսպիսի իրավիճակում նախագծա-նախահաշվային փաստաթղթերի առկայությունը օրենքի խստիվ պահանջն է և խիստ անհրաժեշտություն, քանի որ վերելակը նախատեսված է երկարաժամկետ օգտագործման համար:

Մեր ընկերությունը ցանկանում է ամեն կերպ, հնարավորինս մաքսիմալ փաստաթղթային փաթեթ ունենալ, որպեսզի ճշգրիտ հաշվարկների հիման վրա ապահովի վերելակների մաքսիմալ երկարակեցություն և անվտանգության սկզբունքների պահպանմամբ ճշգրիտ տեղադրում ու ապասարկում, ինչը հատկապես նաև օրենսդրական պահանջ է: Նշենք նաև, որ ներկայացված տեխ. բնութագրում բացակայում են անգամ առանցքային տվյալներ, որոնք ոչ միայն անհրաժեշտ են վերելակը տեղադրելու, այլ նաև հետագա անվտանգությունը և անխափան շահագործումը ապահովելու համար: Այդ առումով ուշագրավ է, որ տեղադրելու ընթացքում այդ թերությունների մասին բազմիցս գրավոր տեղեկացվել է պատվիրատուին, սակայն որևէ շտկում չի արվել, որի արդյունքում ընկերությունը կրել է խոշոր չափի վնասներ: Ավելին՝ նման անելանելի վիճակում գտնվելով, այդ բացերը լրացնելու համար, Ընկերությունը հարկադրված է եղել իր նախաձեռնությամբ հրավիրել ոչ միայն Հայաստանի բարձրակարգ լիցենզավորված մասնագետների, այլև բազմիցս հմուտ մասնագետներ է հրավիրել անգամ ՌԴ-ից ու Բելոռուսից, որոնք ոչ միայն

միանշանակ կիսել են ընկերության բոլոր մտահոգությունները, այլև մեծ ջանքեր ներդրել, որպիսի տեխ. բնութագրում առկա բոլոր թերությունները շտկվեն՝ իրենց մասնագիտական, ինժեներական՝ ոչ միայն խորհրդատվական, նաև գործնական լուծումներով:

Բոլոր մասնագետների կարծիքը նույնն էր՝ Հայաստանում նշված հարցերում պատվիրատուի կողմից, անգամ շենքերի հարկերի թիվը, հորանների չափսերը, բարձրացման բարձրությունը, վերին հարկի բարձրությունը ակնհայտ սխալներով են հաշվարկվում, ինչը անվիճելի է և փաստերով հիմնավորված: Այդ առումով հավելենք, որ ավելի, քան 40 հասցեներում պատվիրատուն անգամ ճիշտ չէր ներկայացրել հարկերի և կանգառների իրական թվերը, ինչն ագնամ չի պահաջում խորը մասնագիտակ գիտելիք, չհաշված տեխ. բնութագրի մնացած կետերը (համապատասխան ապացույցը կցվում է):

Հաշվի առնելով վերելակների կարևորությունը, եկեք այսուհետ ոչ միայն խոսքով, այլ իրական գործով կիրառենք վերելակների նորմատիվային բազայով ընդունված ԳՕՍ-երը, որոնք ընդունված են նաև ՀՀ էկոնոմիկայի նախարարության կողմից՝ ԳՕՍ-33984.1-2016 /միջազգային՝ EN-81-20:2014/, ԳՕՍ-22845-2018 /միջպետական ստանդարտ, որը վերաբերում է էլ. վերելակներին, դրանց մոնտաժման և շահագործման հանձնման աշխատանքների կազմակերպմանը/ և ՀՀ էկոնոմիկայի նախարարության կողմից նույնպես ընդունված է: Համաձայն՝ նշված ԳՕՍ-ի հ. 5.1. կետի՝ նախապատրաստական աշխատանքների առաջին գործողությունը, այն է՝ նախագծա-նախահաշվային փաստաթղթերի առկայության ստուգումը /վերելակի տեղադրման համար անհրաժեշտ փաստաթղթերի ցանկի առկայությունը/, որը անհերքելի է և ենթակա պարտադիր կիրառման:

Այս կապակցությամբ բողոքներ քննող անձին խնդրում ենք հաշվի առնել օրինակ, ԳՕՍ-22845-2018 /միջպետական ստանդարտ, որը վերաբերում է էլ. վերելակներին, դրանց մոնտաժման և շահագործման հանձնման աշխատանքների կազմակերպմանը/ պահանջները, որը հաստատվել է նաև ՀՀ էկոնոմիկայի նախարարության կողմից (կցվում է): Համաձայն՝ նշված ԳՕՍ-ի հ. 1.4. կետի՝ նշված ստանդարտը նախատեսված է նախագծային կազմակերպությունների համար, որոնք զբաղվում են շենքերում և շինություններում վերելակ տեղադրելու համար նախագծային փաստաթղթերի մշակմամբ, շինարարական կազմակերպությունների համար, ինչպես նաև վերելակի տեղադրմամբ, փոխարինմամբ և արդիականացմամբ զբաղվող մասնագիտացված կազմակերպությունների համար:

Նույն ստանդարտի 4.5 կետը նույնպես ամրագրում է նախագծային փաստաթղթերի առկայության անհրաժեշտությունը:

Նշված ստանդարտին կցված է Հավելված Ε, որը ամրագրում է նախագծային փաստաթղթերի հիմանր վրա շինարարական ընկերության կողմից իրականացված աշխատանքների հանձնումը վերելակի տեղադրմամբ, փոխարինմամբ և արդիականացմամբ զբաղվող մասնագիտացված կազմակերպությանը:

Բողոքներ քննող անձին խնդրում ենք նկատի ունենալ, որ անգամ անկախ վերոհիշյալ ստանդարտների պահանջներից՝ նախապատրաստական աշխատանքների առաջին գործողությունը, այն է՝ նախագծա-նախահաշվային փաստաթղթերի նախապատրաստումը, լիցենզավորված մասնագիտական ընկերության կողմից էական նշանակություն ունի նաև պրակտիկ տեսանկյունից:

Օրինակ, "Երևանի քաղաքապետարանի և "ՌԱՖԷԼԳՐԻԳ" ՓԲԸ-ի միջև 16.06.2020թ կնքվել է ԵՔ-ԲՄԱՊՁԲ-20/15 գնման պայմանագրի կատարման ժամանակ տեղում առաջացան բազմաթիվ խնդիրներ Հորանի չափի /մմ/ ", "Դռների բացվածքի /մմ/", "Վերին հարկի բարձրության /մմ/", "Բարձրացման բարձրության /մմ/", որոնք առանցքային տվյալներ են, սակայն նախորդ մրցույթում այդ տվյալները նշվել էին սխալ:

Վերոհիշյալով պայմանավորված՝ 2020թ. սեպտեմբերի 24-ին ՀՀ կառավարության 1567-Ա որոշմամբ վերհիշյալ թիվ ԵՔ-ԲՄԱՊՁԲ-20/15 գնման պայմանագրում կատարվեցին փոփոխություններ, քանի որ որոշման հիմնավորման մեջ նշվել է, որ պայմանագրի տեխնիկական բնութագրում սխալ են նշվել հարկայինությունը, հորանի չափը, դռների բացվածքը, կանգառների թիվը:

Վերոհիշյալը ևս մեկ անգամ վկայում է, որ մինչև վերելակների ձեռքբերումը՝ տեղադրումով և սպասարկումով, չափազանց կարևոր է լիցենզավորված մասնագիտական ընկերության կողմից նախագծա-նախահաշվային փաստաթղթերի կազմումը:

Միևնույն ժամանակ խնդրում ենք նկատի ունենալ նաև մեկ այլ կարևոր հանգամանք. Ընթացակարգի հրավերի տեխնիկական բնութագիրը թերի կազմելու արդյունքում Հավելված 1.1-ը՝ առաջարկող ապրանքի տեխնիկական բնութագիրը մասնակիցների կողմից ներկայացվել է գնումների մասին ՀՀ օրենսդրության պահանջներին հակասող:

Մասնավորապես, մեկ չափաբաժնում միավորվել են տարբեր տեխնիկական պարամետրեր ունեցող, և համապատասխանաբար տարբեր գներ ունեցող լիֆտերի մատակարարում և տեղադրում:

Այսպես, "Գրիգորյան Շին" ՍՊԸ-ի կողմից Հավելված 1.1-ով՝ առաջարկող ապրանքի տեխնիկական բնութագրով, մեկ չափաբաժնի համար միաժամանակ առաջարկվել է երկու

տարբեր տեխնիկական պարամետրեր ունեցող լիֆտեր՝ վերելակ 400 կգ բեռնատարողությամբ և 630 կգ բեռնատարողությամբ:

Մինչդեռ "Գնումների մասին" ՀՀ օրենքի 25-րդ հոդվածի 2-րդ մասի համաձայն՝ արգելվում է խմբավորել առանձին բնութագրեր ունեցող գնման առարկաները մեկ չափաբաժնում:

Ինչ վերաբերում է "Նորտեքս Էնջինիրինգ" ՓԲԸ-ի կողմից ներկայացրածՀավելված 1.1-ի, ապա ՓԲի կողմից առաջին չափաբաժնով ներկայացվել է միաժամանակ երկու տարբեր ընկերությունների ապրանքատեսակ տարբեր մակնիշի, տարբեր ապրանքային նշանի: Մինչդեռ հավելված 1.1-ով պետք է հստակ նշվեր եզակի թվի արտադրող, և ընկերությունը իրավասու չի նշել տարբեր արտադրողների տվյալներ, հաշվի առնելով նաև այն հանգամանքը, որ տվյալները նաև հետագայում ներառվում են կնքվելիք պայմանագրում:

Բողոքներ քննող անձին խնդրում ենք նաև նկատի ունենալ, որ "Նորտեքս Էնջինիրինգ" ՓԲԸ-ի կողմից Հավելված 1.1-ով որպես մատակարարվելիք վերելակ նշվել է նաև ОАО "Могилевский завод лифтового машиностроения" ապրանքատեսակը, մինչդեռ ОАО "Могилевский завод лифтового машиностроения" 28.04.20212. թիվ 52/265 գրությամբ հայտնել է, որ ՀՀ տարածքում գործարանի միակ պաշտոնական ներկայացուցիչը հանդիսանում է "ՌԱՖԷԼԳՐԻԳ" ՓԲԸ-ն և այլ ընկերություններ չեն կարող վաճառել ՀՀ տարածքում նշված գործարանի վերելակները (համապատասխան ապացույցը կցվում է):

Հաշվի առնելով վերոհիշյալը՝ գտնում ենք, որ նման պարագայում ոչ միայն մրցույթը պետք է չեղարկվեր՝ Ընթացակարգի հրավերը գնումների մասին ՀՀ օրենսդրությանը չհամապատասխանելու հիմքով, այլ անգամ մրցույթը կայանալու դեպքում մասնակիցների հայտերը, մասնավորապես Հավելված 1.1-ը, չպետք է գնահատվեր բավարար՝ վերոշարադրված հիմնավորմամբ:»:

3. <u>Երևանի քաղաքապետարանի կողմից բողոքի վերաբերյալ ներկայացված փաստարկները, հիմնավորումները և դիրքորոշումը.</u>

Բողոքներ քննող անձը 21.04.2021թ.-ին թիվ /ԲՔԱ-ԼՕ/2/6074-2021 գրությամբ դիմել է Երևանի քաղաքապետարանին (այսուհետ նաև՝ Պատվիրատու), հնարավորություն տալով «Ռաֆէլգրիգ» ՍՊԸ-ի կողմից 20.04.2021թ.-ին ներկայացված բողոքի վերաբերյալ

ներկայացնել անհրաժեշտ բոլոր փաստաթղթերի պատճեններն ու Պատվիրատուի գրավոր կարծիքը:

Պատվիրատուն ստանալով գրավոր դիրքորոշում հայտնելու վերաբերյալ գրությունը, ինչպես նաև ծանուցված լինելով նիստերի տեղի, օրվա և ժամի մասին, ներկայացել է հրավիրված նիստերին:

Պատվիրատուն 26.04.2021թ.-ին թիվ 02/61-49522h գրությամբ ներկայացված դիրքորոշմամբ հայտնել է հետևյալը.

«Ձեր վարությունում գտնվող ԳԲՔԱ-ԼՕ-2021/33 գործով «ՌԱՖԷԼԳՐԻԳ» ՓԲ ընկերության կողմից 20.04.2021 թվականին ներկայացրած բողոքի վերաբերյալ տեղեկացնում եմ հետևյալը.

1. Ինչ վերաբերում է բողոքում ներկայացված այն պնդմանը, որ բողոքաբերը ներկայացրել է տեխնիկական բնութագրի մասով պարզաբանում և ստացել է որոշ հարցադրումների վերաբերյալ պարզաբանում, սակայն որոշ հանգամանքներ մնացել են անհասկանալի և ոչ լիարժեք, ապա հայտնում ենք որ, բողոքաբերի այս պնդումը չունի որևէ հիմնավորում և վերջինս իր բողոքում չի ներկայացրել թե այդ որ հարցերին չի տրվել լիարժեք և սպառիչ պատասխան:

Հետևաբար գտնում ենք, որ սույն պնդումը անհիմն է, հաշվի առնելով նաև, որ բողոքաբերը Պատվիրատուի «ոչ լիարժեք պարզաբանման» վերաբերյալ որևէ արձագանք կամ կրկնակի պարզաբանման պահանջ կամ առարկություն չի ներկայացրել:

Ավելին՝ ՀՀ կառավարության 2017 թվականի մայիսի 4-ի N 526-Ն որոշմամբ հաստատված «Գնումների գործընթացի կազմակերպման» կարգի 32-րդ կետի 25-րդ ենթակետի պահանջով պայմանավորված, «Ռաֆէլգրիգ» ՓԲԸ-ի կողմից՝ հիմնավորումներ հրավերով սահմանված գնման առարկայի բնութագրերի, օրենքով նախատեսված մրցակցության ապահովման և խտրականության բացառման պահանջների տեսակետից չեն ներկայացվել:

2. Ինչ վերաբերում է բողոքում ներկայացված այն պնդմանը, որ գնման ընթացակարգի հրավերը կազմվել է «Գնումների մասին» ՀՀ օրենքի 13-րդ հոդվածի պահանջների խախտմամբ անհիմն է, հաշվի առնելով, որ բողոքաբերը նշում է, որ «գնման առարկա վերելակների վերաբերյալ ոչ մի առանցքային տվյալ նշված չէ, բացի հարկից և կանգառների թվից», ապա տեղեկացնում եմ, որ գնման ընթացակարգի հրավերի տեխնիկական բնութագիր-գնման ժամանակացույցը կազմում է շուրջ 8 էջ, որտեղ ներկայացված են առավելագույն մանրամասն և լիովին բավարար պայմաններ՝ գիտակից

մասնակցի համար գնման առարկան ճիշտ ընկալելու և գնային առաջարկ ներկայացնելու համար:

Համաձայն հրավերի պահանջների «Մրցույթին մասնակցել ցանկացողը պարտավոր է նախքան մրցույթին հայտ ներկայացնելը մրցույթի փաթեթում ներկայացված հասցեներում սեփական ուժերով կատարել ըստ տեխնիկական բնութագրի իրեն անհրաժեշտ բոլոր ուսումնասիրությունները:

Ելնելով տեղական և միջազգային բազմաթիվ նորմերից և փորձից վերելակ ձեռք բերելու հիմնական պահանջներն են

- *Վերելակի Բեռնատարողություն (Ներկայացված է տեխ. Բնութագրում)*
- *Վերելակի Նոմինալ Արագություն (Ներկայացված է տեխ. Բնութագրում)*
- *Հորանի կտրվածքի չափեր (Ըստ հրավերի պահանջի՝ պետք է կատարված լիներ մասնակցի կողմից)*
- *Ընդհանուր ճանապարհորդության Բարձրություն (Высота Подъема) կամ Միջհարկային բարձրություն (Ըստ հրավերի պահանջի՝ պետք է կատարված լիներ մասնակցի կողմից)*
- *Վերջին Հարկի Բարձրություն (Ըստ հրավերի պահանջի՝ պետք է կատարված լիներ մասնակցի կողմից)*
- *Հորանի փոսի խորություն (глубина приямка) (Ըստ հրավերի պահանջի՝ պետք է կատարված լիներ մասնակցի կողմից)*
- *Վերելակի խցիկի երեսպատման նյութ (Ներկայացված է տեխ. Բնութագրում)*
- *Վերելակի Հարկերի Դռների Երեսպատման Նյութ (Ներկայացված է տեխ. Բնութագրում)*
- *Պահանջ Հաշմանդամային Նորմերի Վերաբերյալ (Ներկայացված է տեխ. Բնութագրում)*
- *Վերելակի՝ խցիկի և հորանի դռան բարձրություն (Ներկայացված է տեխ. Բնութագրում)*
- *Վերելակի՝ խցիկի և հորանի դռան բացվածքի լայնությունը (այն հասցեներում որտեղ տեղադրվող վերելակի դռների բացվածքը հնարավորություն չի ընձեռնում ապահովել 800մմ և ավել չափսերը՝ վերջինիս առանձնահատկությունից և հորանի տեխնիկական հնարավորություններից ելնելով անհրաժեշտ է պատվիրատուի և պետական լիազորված մարմինների հետ համատեղ իրականացնել չափագրում)*
- *Ըստ պատվիրատուի պահանջների ցանկացած այլ լրացուցիչ օպցիա (Ներկայացված է տեխ. Բնութագրում)*

3. Բողոքաբերի այն պնդումը, որ հստակ նշված չէ դռների բացվածքը և որ տեխնիկական բնութագրով մասնավորապես նշված է, որ դռների բացվածքը պետք է լինի 700-800մմ և յուրաքանչյուր դեպքում լայնությունը համաձայնեցվում է պատվիրատուի հետ չի համապատասխանում իրականությանը, հաշվի առնելով, որ գնման ընթացակարգի հրավերի տեխնիկական բնութագիր-գնման ժամանակացույցով սահմանվել է, որ.

«Դռների բացվածքը 700-800 մմ նախատեսված սահմանափակ շարժունակությամբ անձանց համար

ա) ըստ չափագրման կարող է լինել 800մմ-ից ավելին

բ) 800 մմ-ից պակաս չափերի դեպքում պատվիրատուի և պետական լիազորված մարմինների հետ համատեղ իրականացնել չափագրում: Դռների բացվածքը կախված է հորանի չափերից:»

Համաձայն հրավերի պահանջների «Մրցույթին մասնակցել ցանկացողը պարտավոր է նախքան մրցույթին հայտ ներկայացնելը մրցույթի փաթեթում ներկայացված հասցեներում սեփական ուժերով կատարել ըստ տեխնիկական բնութագրի իրեն անհրաժեշտ բոլոր ուսումնասիրությունները: Այն հասցեներում որտեղ տեղադրվող վերելակի դռների բացվածքը հնարավորություն չի ընձեռնում ապահովել 800մմ և ավել չափսերը՝ վերջինիս առանձնահատկությունից և հորանի տեխնիկական հնարավորություններից ելնելով անհրաժեշտ է պատվիրատուի և պետական լիազորված մարմինների հետ համատեղ իրականացնել չափագրում (ներկայացված է տեխ. Բնութագրում), որի համար մասնակիցներին տրամադրվել է 41 օր ժամանակ:

Մրցույթի արդյունքում ընտրված մասնակիցը իր միջոցներով պարտադիր պետք է ըստ հասցեների կատարի վերելակի բոլոր պարամետրերի չափագրում /հորանի չափը, դռների բացվածքը, դռների բարձրությունը, վերին հարկի բարձրությունը, բարձրացման բարձրությունը և ըստ անհրաժեշտության այլ հավելյալ չափագրումները/:

Ընտրված մասնակիցը կրում է նշված չափագրումների արդյունքների ճշտության և ըստ դրանց տեղադրվող վերելակի համապատասխանության ողջ պատասխանատվությունը»:

Այսինքն, այս պնդումը նույնպես հիմնավոր չէ:

Միաժամանակ հարկ ենք համարում նշել, որ Երևանի քաղաքապետարանի և «Ռաֆէլգրիգ» ՓԲԸ-ի միջև 16.06.2020թ. կնքվել է «ԵՔ-ԲՄԱՊՁԲ»-թիվ 20/15 գնման պայմանագիր, որով վերջինս ստանձնել էր Երևան քաղաքին վերելակների մատակարարման /տեղադրումով/ գրեթե նույնաբովանդակ պարտավորություն:

Ելնելով վերոգրյալից հստակ պարզ է դառնում, որ բողոքաբերի բողոքը չունի որևէ իրավական հիմք և ուղղված է միայն ու միայն խոչնդոտելու Երևանի քաղաքապետարանի կողմից կազմակերպված գնման ընթացակարգը՝ ամեն կերպ այն չկայացած հայտարարելու համար: «Ռաֆէլգրիգ» ՓԲԸ-ն հաշվի չի առնում այն հանգամանքը, որ սույն ընթացակարգով Երևան քաղաքում պետք է փոխարինվեն միայն այն շենքերի վերելակները, որտեղ բնակվում են 2020թ. պատերազմի արդյունքում հաշմանդամ դարձած և սայլակով տեղաշարժվող մեր զինծառայողները, որոնց համար նոր վերելակի տեղադրումը՝ նոր հարմարություններով, օր առաջվա կարևորագույն խնդիր է:

Ամփոփելով վերը նշված հիմնավոր փաստարկները՝ խնդրում ենք գնումների հետ կապված բողոքներ քննող անձին «Ռաֆէլգրիգ» ՓԲԸ-ի ներկայացված բողոքը մերժել ամբողջությամբ:»:

Պատվիրատուն լրացմանը կից ներկայացրել է Երևանի քաղաքապետարանի կողմից Երևան համայնքի բազմաբնակարան շենքերի համար վերելակների տեղադրումով և սպասարկմամբ ձեռքբերման նպատակով 10.03.2021թ.-ին հայտարարված «ԵՔ-ԲՄԱՊՁԲ-21/12» ծածկագրով բաց մրցույթի գնման հայտը և ՀՀ ֆինանսների նախարարի շրջաբերական գրության պատճենը:

Պատվիրատուն 06.05.2021թ.-ին թիվ 02/61-10402 գրությամբ ներկայացված դիրքորոշմամբ հայտնել է հետևյալը.

«Ի պատասխան 29.04 2021թ. ի լրումն ներկայացրած թիվ. ԳԲՔԱ-ԼՕ-2021/33 բողոքի և ի լրումն Երևանի քաղաքապետարանի դիրքորոշման, տեղեկացնում եմ հետևյալը.

ՕԱՕ «Могилевлифтмаш» 28.04.2021թ. հ.52/266 գրությունը անգամ մոտ չէ իրականությանը, քանի որ արտադրող գործարանը չի կարող պարտադրել, որպեսզի պատվիրատուն տրամադրի՝ նախագծային փաստաթղթեր հատուկ լիցենզավորված նախագծային ընկերությունների կողմից: Կախված շինության վիճակից՝ վերելակ արտադրող գործարանին տրամադրվում է բազային տվյալներ

•Վերելակի բեռնատարողություն (Ներկայացված է տեխ. Բնութագրում)

•Վերելակի նոմինալ արագություն (Ներկայացված է տեխ. Բնութագրում)

•Հորանի կտրվածքի չափեր (Ըստ հրավերի պահանջի՝ պետք է կատարված լիներ մասնակցի կողմից)

•Ընդհանուր ճանապարհորդության բարձրություն (Высота Подъема) կամ միջհարկային բարձրություն (Ըստ հրավերի պահանջի՝ պետք է կատարված լիներ մասնակցի կողմից)

•Վերջին հարկի բարձրություն (Ըստ հրավերի պահանջի՝ պետք է կատարված լիներ մասնակցի կողմից)

•Հորանի փոսի խորություն (глубина приямка) (Ըստ հրավերի հայտի պահանջի՝ պետք է կատարված լիներ մասնակցի կողմից)

•Վերելակի խցիկի երեսպատման նյութ (Ներկայացված է տեխ. Բնութագրում)

•Վերելակի հարկերի դռների երեսպատման նյութ (Ներկայացված է տեխ. Բնութագրում)

•Պահանջ հաշմանդամային նորմերի վերաբերյալ (Ներկայացված է տեխ. Բնութագրում)

•Վերելակի՝ խցիկի և հորանի դռան բարձրություն (Ներկայացված է տեխ. Բնութագրում)

•Վերելակի՝ խցիկի և հորանի դռան բացվածքի լայնությունը (այն հասցեներում որտեղ տեղադրվող վերելակի դռների բացվածքը հնարավորություն չի ընձեռնում ապահովել 800մմ և ավել չափսերը՝ վերջինիս առանձնահատկությունից և հորանի տեխնիկական հնարավորություններից ելնելով՝ անհրաժեշտ է պատվիրատուի և պետական լիազորված մարմինների հետ համատեղ իրականացնել չափագրում)

•Ըստ պատվիրատուի պահանջների ցանկացած այլ լրացուցիչ օպցիա (Ներկայացված է տեխ. Բնութագրում)

Վերոնշյալ տվյալների հիման վրա էլ արտադրողը ինքն է որոշում և նախագծում թե ինչ վերելակ կարող է լինել տվյալ հորանում: Ինչպես նաև այն պնդումը, որ պատվիրատուի կողմից պետք է տրամադրվի հորանի դռների կտրվածքի չափ դա ևս չի համապատասխանում իրականությանը, քանի որ դա ևս որոշվում է արտադրողի կողմից ՝համաձայն վերելակի կոնստրուկցիոն առանձնահատկությունների: Նույնը վերաբերում է նաև վերելակի խցիկի և հակակշռի ուղղորդիչներին, որը ևս նշված է ՕԱՕ « Могилевлифтмаш » ընկերության գրության մեջ:

Ինչ վերաբերում է «Ռաֆէլ Գրիգ» ՓԲ Ընկերության կողմից ներկայացված գրության ստորև ներկայացնում ենք հարցերի պատասխանները՝

Պարզաբանում դռների չափերի վերաբերյալ՝

Հաշվի առնելով հրավերով սահմանված այն պահանջը, որ վերելակները պետք է համապատասխանեցվեն սահմանափակ շարժունակություն ունեցող անձանց, հետևաբար հստակ ներկայացվել է պահանջ, որ դռների ցանկալի բացվածքի չափը պետք է լինի 800 մմ, նվազագույն չափը 700 մմ ից ոչ պակաս, սակայն ըստ հորանի ներքին չափերի

լայնության այն կարող է լինել 800 մմ-ից մեծ: Սկորև ներկայացված է սահմանափակ շարժունակություն ունեցող սայլակի նկարը ներառյալ չափերով (Նկար 1):

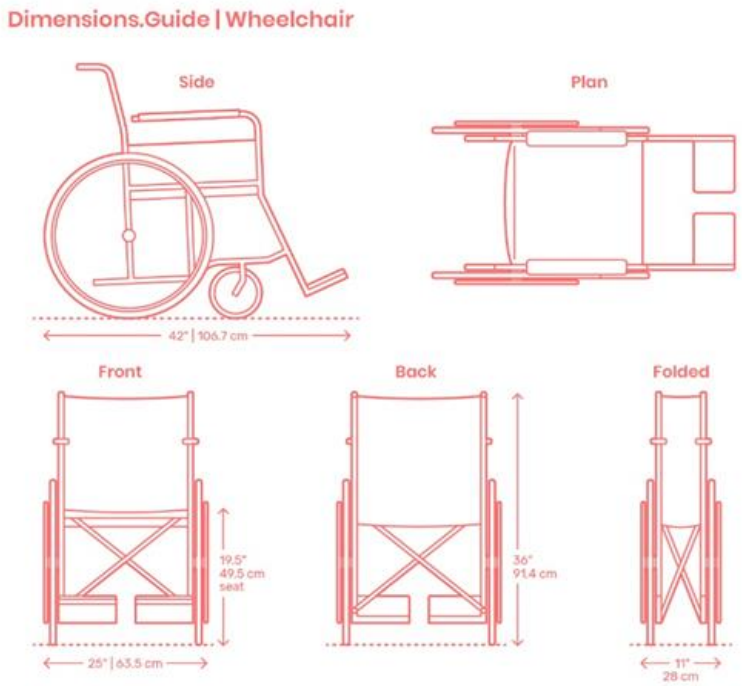

Պարզաբանում վերելակների հորանների չափերի վերաբերյալ՝

Հաշվի առնելով այն փաստը, որ բողոքաբերը ինքն է նշում այն մասին, որ (16.06.2020թ. կնքված ԵՔ-ԲՄԱՊՁԲ-20/15 գնման պայմանագիր) չափագրման աշխատանքներ կատարելուց հետո հորանների չափերում առկա են եղել շեղումներ դա ևս պատճառներից մեկն է, որ պատվիրատուն հրավերում չի նշել այդ չափերը: Քանի որ յուրաքանչյուր չափագրողի կողմից տվյալ չափագրումը իրականացնելուց հետո լինելու էին բազմաթիվ տարբեր տվյալներ, որոնք միմիայն կբարդացնեին և կխճճեին իրական պատկերը: Ուստի և Պատվիրատուն հրավերում ներկայացրել է պահանջ, որ յուրաքնչյուր մասնակից ով ցանկանում է մասնակցել մրցույթին իր ուժերով և միջոցներով պետք է կատարի տվյալ չափագրումը:

Պարզաբանում վերելակների մոդելի ընտրության վերաբերյալ՝

Ըստ Բողոքաբերի կողմից ներկայացված պահանջի, որ վերելակի դռան չափից կախված է վերելակի մոդելը չի համապատասխանում իրականությանը, այլ ընդհակառակը վերելակի մոդելից կախված է որոշվում թե նվազագույն կամ առավելագույն ինչ դռներ կարող է ներառել տվյալ մակնիշի և մոդելի վերելակը: Նույնը վերաբերում է նաև այն մեջբերմանը, որ դռան չափից է կախված նաև հակակշռին վերաբերող տվյալները, քանի որ դա ևս որոշվում է արտադրողի կողմից: Սկորև ներկայացված նկարներում (Նկար 2 և Նկար 3)

3100 (GP30) SMR Passenger Lift

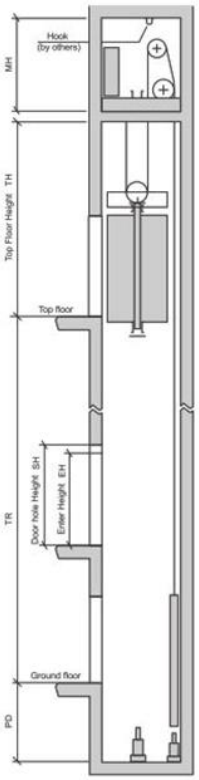

Shaft Vertical Section

Load	Speed	Cabin Size	Door Opening	C.W.layout	Door type	Holstway/ Shaft	Pit depth	Top Floor Height
kg	m/s	CW×CD	EW×EH			HW×HD	PD(mm)	TH(mm)
450	1	1100×1100	700×2100	C.W. at rear	CO	1600×1800	1350	4400
	1.5						1350	4450
	1.75						1350	4500
630	1	1400×1100	800×2100	C.W. at rear	CO	1900×1700	1400	4450
	1.5						1450	4500
	1.75						1450	4600
630	1	1100×1400	800×2100	C.W. at side	CO/ Double entrance	2000×1900	1400	4450
	1.5						1450	4500
	1.75						1450	4600
800 (825)	1	1400×1350	800×2100	C.W. at rear	CO	1900×1950	1400	4450
	1.5						1450	4500
	1.75						1450	4600
800 (825)	1	1350×1400	800×2100	C.W. at side	CO/ Double entrance	2200×1900	1400	4450
	1.5						1450	4500
	1.75						1450	4600
1000 (1050)	1	1600×1450	900×2100	C.W. at rear	CO	2100×2050	1400	4450
	1.5						1450	4500
	1.75						1450	4600
1000 (1050)	1	1400×1600	900×2100	C.W. at side	CO/ Double entrance	2300×2100	1400	4450
	1.5						1450	4500
	1.75						1450	4600
1000 (1050) (Bed lift)	1	1100×2100	900×2100	C.W. at side	SO	1850×2550	1400	4450
	1.5						1450	4500
	1.75						1450	4600
1000 (1050) (Bed lift)	1	1100×2100	900×2100	C.W. at side	CO	2050×2500	1400	4450
	1.5						1450	4500
	1.75						1450	4600
1150	1	1800×1400	1000×2100	C.W. at rear	CO	2300×2100	1400	4450
	1.5						1450	4500
	1.75						1450	4600

FTD - TRACTION - Opposite guide rail - 1:1 - Side CTW
Rieles opuestos - 1: 1 - Contr. Lateral
Guide latéral - 1: 1 - CP à coté

U shape car frame
Bastidor portico
Châssis de type étrier

Typology	Capacity (kg)	Passengers	Speed (m/s)	Car dimension (CW x CD)	Door dimension (DW)	Shaft Dimension (SW x SD)	Pit (mm)	Headroom (mm)
PL	320	4	1,00	800 x 1100	2PT 750	1450 x 1450	1300	3600
PL	360	4	1,00	800 x 1200	2PT 750	1450 x 1550	1300	3600
PL	400	5	1,00	900 x 1200	2PT 800	1500 x 1550	1300	3600

FTD - TRACTION - Opposite guide rail - 1:1 - Back CTW
Rieles opuestos - 1: 1 - Contr. Posterior
Guide latéral - 1: 1 - CP Arrière

U shape car frame
Bastidor portico
Châssis de type étrier

Typology	Capacity (kg)	Passengers	Speed (m/s)	Car dimension (CW x CD)	Door dimension (DW)	Shaft Dimension (SW x SD)	Pit (mm)	Headroom (mm)
PL	360	4	1,00	800 x 1200	2PC 650	1450 x 1550	1300	3600
PL	400	5	1,00	900 x 1200	2PC 650	1500 x 1550	1300	3600
PL	480	6	1,00	950 x 1300	2PC 650	1550 x 1700	1300	3600
PL	480	6	1,00	1000 x 1250	2PC 650	1550 x 1650	1300	3600
PL	630	8	1,00	1100 x 1400	2PC 750	1650 x 1800	1300	3600
PL	700	9	1,00	1200 x 1400	2PC 800	1800 x 1800	1300	3600
PL	800	10	1,00	1350 x 1400	2PC 800	1950 x 1800	1300	3600
PL	950	12	1,00	1600 x 1400	2PC 1000	2200 x 1800	1400	3600
PL	1000	13	1,00	1100 x 2100	2PC 1000	1700 x 2600	1400	3600

Պարզաբանում չափագրման վերաբերյալ՝

Ըստ հրավերի պահանջի չափագրումը պետք է իրականացվի մասնակցի կողմից:

Պարզաբանում լիցենզավորված մասնագիտական ընկերության կողմից չափագրում իրականացնելու վերաբերյալ՝

Լիցենզավորված մասնագիտական կազմակերպության կողմիցվերելակի հորանի չափագրումը որևը իրավանորմով չի վերապահվում Պատվիրատուին և դրանով

պայմանավորված մրցույթի հրավերում նշված է,որ բոլոր անհրաժեշտ ուսումնասիրությունները պետք է կատարի մրցույթին մասնակցել ցանկացողը: Միաժամանակ հայտնում եմ,որ կախված վերելակի մոդելից և կոնստրուկտիվ մի շարք առանձնահատկություններից վերելակ արտադրող գործարանն ինքն է պարտավոր տրամադրել գծագիր յուրաքանչյուր վերելակի համար, որն էլ պարտադիր պետք է ներառի ուժային հաշվարկներ:

Պարզաբանում մալուխի երկարության վերաբերյալ՝

Բողոքաբերը նշում է որ մեքենայական սրահի հստակ չափերից է կախված թե ինչ դիրքով պետք է տեղադրվի դետալները, սակայն ցանկանում ենք տեղեկացնել, որ հիմնականում վերելակ արտադրող ընկերությունն է առաջարկում թե որտեղ պետք է տեղադրվեն մեքենայական սրահի բաղադրիչները, իսկ թե տեղական թե միջազգային բազմաթիվ փորձից ելնելով հիմնականում դա որոշում է տեղադրող կազմակերպությունը և հիմնական դեպքերում վերելակ տեղադրող կազմակերպությունը արտադրողին չի տեղեկացնում թե ինչ հեռավորության վրա է տեղադրելու մեքենայական սրահի կոմպոնենտները միմիանցից (Բացառությամբ որոշ ոչ ստանդարտ դեպքերի ինչպիսիք են ՝ Պենտհաուսների համար նախատեսված վերելակներ կամ տանիքի բաց տարածք բարձրացող վերելակներ և այլն...):

Պարզաբանում խցիկի ուղղորդիչների վերաբերյալ՝

Առնվազն թյուր կարծիք է համարել, որ վերելակի բարձրացման բարձրությունից է կախված ուղղորդիչների, ներդիրների և անկման որսիչների չափերը: Որպես տեղեկություն և հավելում նշեմ, որ միմիայն վերելակի բեռնատարողությունից և վերելակի տեսակից (Մեքենայական սրահով կամ առանց մեքենայական սրահի) է կախված ուղղորդիչների հաստությունը և լայնությունը:

Պարզաբանում քանդման աշխատանքներ և թափոնների վերաբերյալ՝

Ըստ արտադրող գործարանի կողմից տրված գծագրերի մասնակիցը կարող է հաշվարկել քանդման աշխատանքների ծավալը և ըստ քանդված մակերեսի հաշվարկել տրանսպորտային բեռնափոխադրման արժեքը: Նույնը վերաբերում է նաև ապամոնտաժված վերելակներին, քանի որ վերելակ մոնտաժող ցանկացած մասնագիտացված ընկերություն կարող է առավելագույն ճշգրտությամբ հաշվարկել թե ինչ ծավալի դետալներ է առաջանալու ապամոնտաժումից հետո:

Պարզաբանում հոսանքազրկման վերաբերյալ՝

Վերելակի հորանի չափագրման համար ոչ պարտադիր պայման է վերելակի հոսանքազրկումը և շատ հաճախ աշխատող վերելակը միայն հեշտացնում է չափագրման աշխատանքները:

Ինչ վերաբերում է Գնումների Մասին ՀՀ օրենքի 13-րդ հոդվածի 2-րդ մասի 1-ին և 2-րդ կետերին՝

Տվյալ դեպքում մրցույթին հայտ ներկայացրած 2 մասնակիցների մասնակցությունը արդեն իսկ փաստում է այն մասին,որ հրավերում չներառված տեղեկությունները ամենևին էլ խոչընդոտ չեն հանդիսացել գործընթացն իրականացնելու համար և այդ տեղեկությունները հստակեցվել են մասնակիցների կողմից կատարված ուսումնասիրությունների արդյունքում:

Հրավերի ընթացքում մասնակիցների համար ապահովված են եղել հավասար պայմաններ,չեն եղել արհեստական խոչընդոտներ,ինչը կարող էր անհաղթահարելի դարցնել գնման ընթացակարգին մասնակցությունը:

Ելնելով վերոգրյալից՝ ևս մեկ անգամ խնդրում ենք <<Ռաֆէլգրիգ>> ՓԲԸ ներկայացրած բողոքն ամբողջությամբ մերժել:»:

Ներկայացված մեկ այլ գրությամբ Պատվիրատուն հավելել է հետևյալը.

«Ի պատասխան 11.05 2021թ. ի լրումն ներկայացրած թիվ. ԳԲՔԱ-ԼՕ-2021/33 բողոքի և ի լրումն Երևանի քաղաքապետարանի դիրքորոշման, տեղեկացնում եմ.

«Գնումների մասին» օրենքի 13-րդ հոդվածը վերաբերում է ձեռք բերվող ապրանքի տեխնիկական բնութագրին: Տվյալ պարագայում ձեռք բերվող ապրանքը դա վերելակն է՝ ապամոնտաժման և մոնտաժման աշխատանքներով ներառյալ, այլ ոչ թե հորանը: Իսկ ձեռք բերվող վերելակի մասով տեխնիկական բնութագրում ներկայացված են բավարար պահանջներ: ՀՀ կառավարության 2017 թվականի մայիսի 4-ի N 526-Ն որոշմամբ հաստատված «Գնումների գործընթացի կազմակերպման» կարգի 22-րդ կետի համաձայն՝ գնման առարկայի բնութագիրը սահմանելիս հաշվի է առնվել, որ դրան պետք է բավարարեն մեկից ավելի հնարավոր մասնակիցներ և արտադրողներ: Ինչի մասին փաստում է մրցույթին հայտ ներկայացրած 2 մասնակիցների մասնակցությունը:

Միևնույն ժամանակ բողոքաբերի գրության վերաբերյալ հայտնում ենք հետևյալը:

Բողոքաբերը մեկ անգամ ևս մեջբերելով ՕԱՕ «Մոշևևևոփտ»ա» գրությունը այս անգամ արդեն ներկայացնում է, որ միակողմանի չափագրումը կարող է առաջ բերել բազմաթիվ վեճեր և խոչընդոտներ, այստեղից հետևություն, որ բողոքաբերը ոչ թե առաջնորդվում է օրենքներով և նորմերով այլ թերահավատորեն է մոտենում իր աշխատակիցների կողմից կատարված չափագրումների արդյունքներին:

Ինչ վերաբերում է նախագծանախահաշվային փաթեթին ցանկանում ենք տեղեկացնել, որ պատվիրատուն չի կարող տրամադրել նման փաստաթուղթ այն պատճառով, որ ցանկացած արտադրող ունի իր նորմատիվները և դրանք կարող են տարբերվել մեկը մյուսից, ուստի և հրավերում ներկայցվել է պահանջ, որ մասնակիցը ինքն է պարտավոր կատարել հորանների չափագրում: Որպես ասվածի ապացույց, կից Ձեզ ենք ներկայացնում Երևան քաղաքում գտնվող նույն նախագծի համար երեք տարբեր արտադրողների կողմից ներկայացված գծագրերը, որոնք տրամադրվել են արտադրողների կողմից (ԳԾԱԳԻՐ 1, ԳԾԱԳԻՐ 2, ԳԾԱԳԻՐ 3):

Ստորև ներկայացնում ենք բողոքաբերի ներկայացված պարզաբանումների վերաբերյալ դիրքորոշումը ըստ կետերի.

1.Հաշվի առնելով հրավերով սահմանված այն պահանջը, որ վերելակները պետք է համապատասխանեցվեն սահմանափակ շարժունակություն ունեցող անձանց, հետևաբար հստակ ներկայացվել է պահանջ, որ դռների ցանկալի բացվածքի չափը պետք է լինի 800 մմ, նվազագույն չափը 700 մմ ից ոչ պակաս, սակայն ըստ հորանի ներքին չափերի լայնության այն կարող է լինել 800 մմ-ից մեծ: Ստորև ներկայացված է սահմանափակ շարժունակություն ունեցող անձանց համար սայլակի նկարը՝ ներառյալ չափերը (Նկար 1):

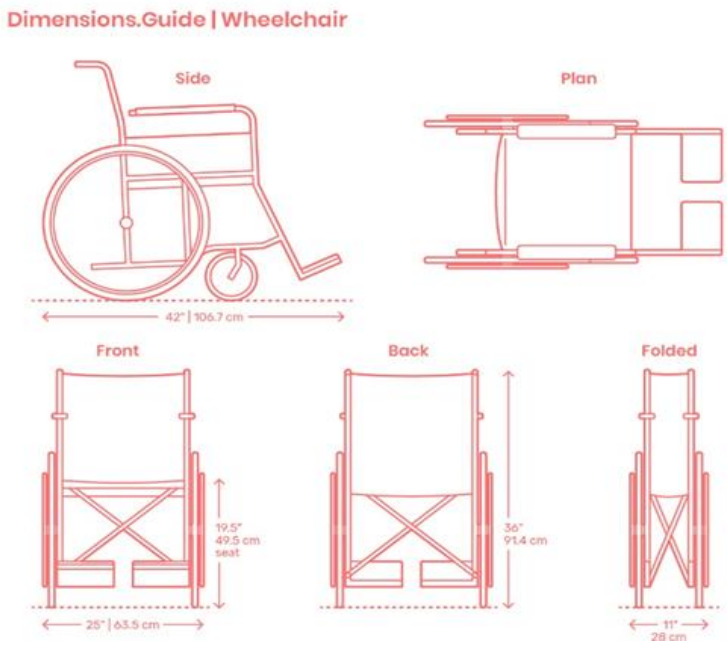

Այն հարցին, որ հրավերում նշված չէ թե ինչ ժամկետներում, որ լիազոր մարմնի հետ և ինչ չափորոշիչներով պետք է կատարվեր հորանների դռների հետ կապված չափագրումներ, ցանկանում ենք տեղեկացնել, որ հրավերում հստակ նշված էր հայտերի ներկայացման ժամկետը, իսկ գնումների մասին օրենքում հստակ ներկայացված են պարզաբանումների վերաբերյալ ժամկետները, որի ընթացքում էլ բողոքաբերը կարող էր

ներկայացնել իրեն հետաքրքրող լիազոր մարմնի վերաբերյալ և այլ հարցեր, որոնք վերաբերում են տվյալ հրավերին: Իսկ այն պնդմանը, որ որևէ պետական լիազոր մարմին չի կարող ունենալ հստակ տեղեկություն այս կամ այն արտադրողի մասին, համամիտ ենք, քանի որ հենց այդ պատճառով էլ հրավերում հորանների չափերը ներկայացված չեն և ինչպես որ բողոքաբերն է նշում, ցանկացած արտադրող ինքն է տրամադրում չափորոշիչներ՝ կախված իր արտադրանքի տեսակից:

2. Հաշվի առնելով բողոքաբերի թերի տեղեկացված լինելը վերելակների և վերելակ արտադրողների վերաբերյալ այն մասին, որ բացառապես արգելված է արտադրել ցանկացած վերելակ առանց հաշվի առնելու սահմանափակ շարժունակություն ունեցող անձանց սայլակի հանգամանքը, հարկ ենք համարում նշել, որ կախված վերելակի գործածման վայրից և նպատակից, վերելակները և դրանց վերաբերող պահանջներն ու նորմերը կարող են լինել տարբեր և բացարձակ պարտադիր չէ, որ աշխարհում արտադրվող ցանկացած վերելակ պետք է համապատասխանեցվի սահմանափակ շարժունակության անձանց տեղաշարժի պահանջին: Որպես ասվածի ապացույց ստորև ներկայացնում ենք նկար, որը վերցված է ՕԱՕ « Могилевлифтмаш » ընկերության կայքից, որն էլ հավաստում է, որ բողոքաբերի պնդումը չի համապատասխանում իրականությանը, քանի որ նկար 1-ում ներկայացված հասարակ սայլակի երկարությունը 107,6 սմ է, իսկ ըստ ՕԱՕ « Могилевлифтмаш » ընկերության կայքում առկա տվյալների նրանք արտադրում են վերելակ,որի խցիկի խորությունը ընդամենը 71,5 սմ է (նկ.2) և նույն ընկերության բազային չափերում անգամ կա վերելակ որի դռան բացվածքի լայնությունը 50 սմ է (նկ.3), ինչպես նաև ներկայացնում ենք կայքի հղումը. https://www.liftmach.by/upload/iblock/%D0%A2%D0%B0%D0%B1%D0%BB%D0%B8%D1%86%D0%B0%20%D0%BB%D0%B8%D1%84%D1%82%D0%BE%D0%B2%20en.pdf

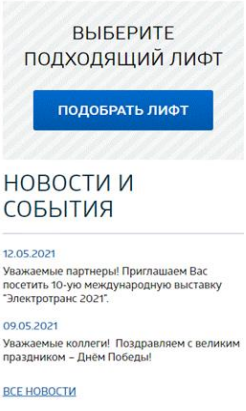

Индекс лифта	Грузоподъ-ёмность, кг	Вмести-мость, чел	Скорость, м/с	Высота подъёма, м	Число остановок (max)	Внутренние размеры кабины, мм			Размеры шахты, мм		Двери кабины шахты, мм		Размеры машинного помещения, мм			Лист альбома строительных заданий
						Ширина	Глубина	Высота	Ширина	Глубина	Ширина	Высота	Ширина	Глубина	Высота	
ЛП-0263Б-01	225	3	0.63	45	10	920	715	2100	1400	1200	650	2000	2500	2800	2200	АТБ-0.1-0206-02
ЛП-0310Б	300	4	1.0	75	25	920	865	2100	1400	1350	650 700	2000	2725	3000	2450	АТБ-0.2-0310
ЛП-0310К1	300	4	1.0	75	25	900	900	2130	1400	1350	650/700	2000	2300	3000	2450	АС-1.0-0310К-01
ЛП-0401К1	400	5	1.0	75	25	1100	950	2130	1750	1550	800	2000	2270	3000	2450	АС-1.0-0401К-03
ЛП-0310К1	400	5	1.6	85	30	1100	950	2130	1750	1550	800	2000	2270	3000	2450	АС-1.0-0406К-03
ЛП-0420БК	400	5	2.0	100	30	920	1020	2100	1550	1700	700	2000	3300	4000	2500	АТБ-00-0420-01
ЛП-0601К ,ЛП-0601БСЕ	630	8	1.0	75	25	1100	1400	2100	1750	2000	800/900	2000	2700 2700	3300 3100	2450	АС-1.0-0601К-01 АС-1.0-0601К-02

Passenger elevators with telescopic doors

Elevator index	Load capacity, kg	Capacity, person	Speed, m/sec	Hoisting depth, m	Number of stops (max)	Cabin dimensions, mm			Shaft dimensions,mm		Door dimensions,mm		Dimensions of machine room, mm			Design drawings' albums page
						Width	Depth	Height	Width	Depth	Width	Height	Width	Depth	Height	
LP-0310B	300	4	1,0	75	25	800 800	825 1085	2100	1100 1250	1410 1650	500 650	2000	2725	3000	2450	АТБ-02-0310-01 АТБ-02-0310-02
LP-0463B LP-0463BE LP-0463BM LP-0463BME	400	5	0,63	45	10	920	1020	2100	1550 1700 1300 1400	1700 1550 1650 1650	800 700 650	2000	2800	3000	2200	АТБ-0.0-410Т-01 АТБ-0.0-410Т-02 АТБ-0.0-410Т-03 АТБ-0.0-410Т-04
LP-0401B LP-0401BE LP-0401BM LP-0401BME	400	5	1,0	75	25	920	1020	2100	1550 1700 1300 1400	1700 1550 1650 1650	800 800 650 700	2000	2800	3000	2200	АТБ-0.0-410Т-01 АТБ-0.0-410Т-02 АТБ-0.0-410Т-03 АТБ-0.0-410Т-04
LP-0463K	400	5	0,63	45	10	950	1100	2100	1550 1700	1700 1550	650/700/ 800	2000	2150 2500	3000 2800	2450	АТБ-0.0-410Т-01 АТБ-0.0-410Т-02 АТБ-0.0-410Т-03 АТБ-0.0-410Т-04
LP-0471K	400	5	0,71													
LP-0401K	400	5	1,0	75	25											
LP-0406K	400	5	1,6	85	30	950	1100	2100	1550 1700	1700 1550	650/700/ 800	2000	2150 2500	3000 2800	2450 2450	АТБ-0.0-0416Т-01 АТБ-0.0-0416Т-02 АТБ-0.0-0416Т-03 АТБ-0.0-0416Т-04
LP-0463K	400	5	0,63	45	10	1100	950	2100	1750	1550	800 900	2000	2270	3000	2450	АТ-7.03-002Т МЛМ
LP-0471K	400	5	0,71	45	10											
LP-0401K	400	5	1,0	75	25											
LP-0406K	400	5	1,6	85	30											АТБ-0.0-0416ШТ
LP-0601B LP-0610BK LP-0610BKE LP-0610BKE1	630	8	1,0	75	25	1100	1400	2100	1750	1850	800 900	2000	3000	3300	2500	АТБ-0.1-0610Т-02 АТБ-0.1-0610Т-03
LP-0611B LP-0610BG LP-0610BGE LP-0610BGE1	630	8	1,0	75	25	1100	2100	2100	1650 1700	2550	800 900	2000	2950	3900	2500	АТБ-0.2-0610Т-01 АТБ-0.2-0610Т-02
LP-0611B LP-0610BG LP-0610BGE LP-0610BGE1	630	8	1,0	75	25	1020	2100	2100	1650 1600	2550	800	2000	2950	3900	2500	АТБ-0.2-0610Т-01 АТБ-0.2-0610Т-02

Իսկ այն հարցին, որ նախկինում վերելակների դռները նախատեսված են եղել 650 մմ և փվյալ հորաններում տեխնիկապես հնարավոր չէ տեղադրել 650 մմ- ից ավելի լայնությամբ դռներ, տեղեկացնում ենք, որ դա ևս թյուր կարծիք է բողոքաբերի կողմից, քանի որ անգամ փոքր հորաններում կարելի է տեղադրել 700-800 մմ դռներ, օգտագործելով ոչ թե երկփեղկանի դռներ այլ քառափեղկ կամ վեցփեղկ դռներ, որոնց տեխնիկական գծագրերը ներկայացված են ստորև (նկ.4):

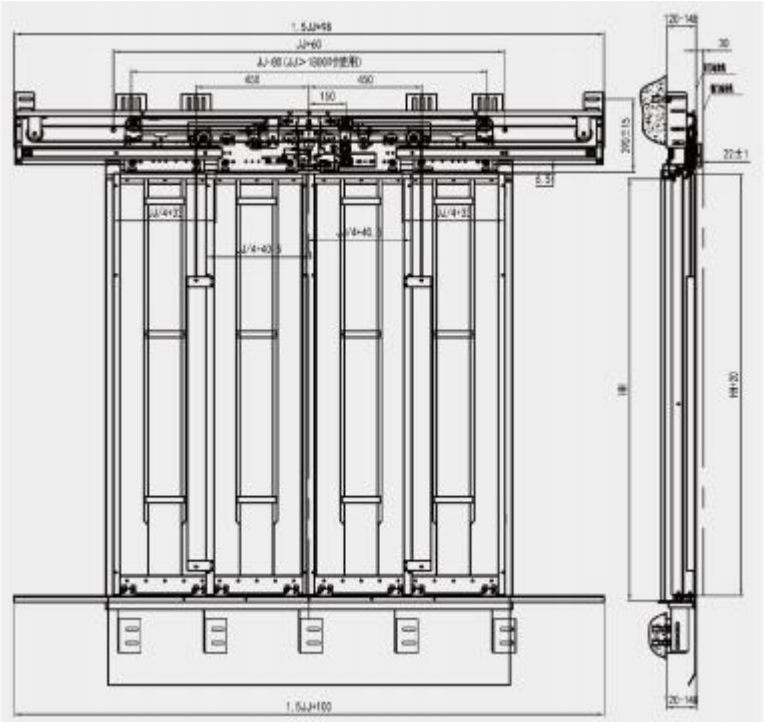

Բողոքաբերը, առանց կոնկրետ հասցեներում չափագրման փվյալները ներկայացնելու, հստակ նշում է՝ որ 700-800 մմ դռների բացվածք ապահովելու համար անհրաժեշտ է կտրել պատը 10-20 սմ: Հետևաբար փվյալ հարցը ընդամենը ենթադրություն է այլ ոչ թե հիմք: ԵՎ ինչպես որ ԳԾԱԳՐԵՐ 1, 2 և 3-ում հստակ երևում է,որ կախված

տարբեր արտադրողների պահանջներից հորանների դռան բացվածքի կտրվածքները կարող են լինել տարբեր:

Իսկ որպես նշվածի ապացույց, որ յուրաքանչյուր արտադրող ունի տարբեր տեսակի փաստաթղթային ձևեր և նրանցից ոչ ոք էլ հատուկ լիցենզավորված կազմակերպության կողմից կազմված նախագծեր չեն պահանջում գնային առաջարկ տրամադրելու համար, կից ներկայացնում ենք երեք տարբեր և հայտնի արտադրողներին ներկայացված գնահարցման ձևերի օրինակները՝ 1. Գնային հարցման թերթիկ THYSSENKRUPP,

2. Գնային հարցման թերթիկ MOVILIFT ENG, 3. Գնային հարցման թերթիկ JOYLIVE.

Իսկ բողոքաբերի կողմից ներկայացված TP TC 011/2011 և ГОСТ 22845-2018 ստանդարտների իմաստը այդպես էլ չհասկացանք,քանի որ դրանք վերաբերում են վերելակների տեղադրման և թողարկման աշխատանքներին և վերելակի անվտանգությանը:

3. «Ռաֆէլ Գրիգ» ՓԲ ընկերությունն իրեն համարում է փորձառու կազմակերպություն տվյալ ոլորտում, սակայն իրենց կողմից ներկայացված գրության կետերի մեծամասնության ուսումնասիրությունից հետո այդքան էլ համոզված չենք, որ դա այդպես է, ուստի հարկ չենք էլ համարում խոսել թե ով է ում համար «թակարդ» պատրաստում:

Իսկ ինչ վերաբերում է այն պնդմանը,որ հորանների չափագրումը պետք է կատարվի լիցենզավորված կազմակերպության կողմից, ապա դա մասնակցի իրավունքն է և յուրաքանչյուր մասնակից ինքն է ընտրում, թե ում կամ ինչ ընկերության միջոցով է իրականացնելու հորանների չափագրումը: Իսկ բողոքաբերի կողմից կրկնակի մեջբերված «կբարդացնեին կամ կխճճեին իրական պատկերը» մեկ անգամ ևս դիմում ենք բողոքաբերին ավելի մանրամասն կարդալ նախորդ պարզաբանումը ամբողջությամբ, քանի որ նախորդ տարվա պայմանագրում հենց բողոքաբերն էր ներկայացրել բազմաթիվ առարկություններ հորանների չափերի վերաբերյալ.

Ստորև ներկայացված է նախորդ պարզաբանման տեքստը՝

- Հաշվի առնելով այն փաստը, որ բողոքաբերը ինքն է նշում այն մասին, որ հորանների չափերում առկա են շեղումներ դա ևս պատճառներից մեկն է, որ Պատվիրատուն հրավերում չի նշել հորանների չափերը: Քանի որ յուրաքանչյուր չափագրողի կողմից տվյալ չափագրումը իրականացնելուց հետո լինելու էր բազմաթիվ տարբեր տվյալներ, որը որ միմիայն կբարդացներ և կխճճեր իրական պատկերը: Ուստի և Պատվիրատուն հրավերում ներկայացրել է պահանջ, որ յուրաքնչյուր մասնակից, ով

ցանկանում է մասնակցել հրավերին իր ուժերով և միջոցներով պետք է կատարի տվյալ չափագրումը:

4. Ցանկանում ենք տեղեկացնել, որ բողոքաբերի փաստումը կատարյալ անհեթեթություն է և տվյալ աղյուսակը պատկանում է Չինական JOYLIVE ընկերությանը և որպես ապացույց նիստին կներկայացնենք տվյալ կատալոգի բնօրինակը, ինչպես նաև հարկ ենք համարում նշել, որ տվյալ վերելակները նախատեսված են անգամ 20 -ից ավելի հարկերի համար և ի լրումն մեկ անգամ ևս ցանկանում ենք տեղեկացնել, որ տվյալ աղյուսակները կցվել են պարզաբանմանն այն նպատակով, որ վերելակի մոդելից է կախված դռների ընտրությունը և ոչ թե հակառակը, ինչպես որ պնդում էր բողոքաբերը իր նախորդ գրությունում: Եվ, հաշվի առնելով այն փաստը, որ բողոքաբերը փորձում է բողոքը քննող անձին ներկայացնել ակնհայտ կեղծ տվյալներ վերելակ արտադրող ընկերության և մոդելների վերաբերյալ՝ ակնհայտ է դառնում որ բողոքաբերը պարզապես ցանկանում է ամեն կերպ՝ տարատեսակ և անհիմն պատճառներով խոչընդոտել տվյալ ընթացակարգի կայացմանը: Չնայած, որ բողոքաբերի կողմից տվյալ կետին վերաբերող ներկայացված բոլոր տեղեկությունները կատարյալ կեղծիք են, հարկ ենք համարում պատասխանել նաև դռան բարձրության վերաբերյալ հարցին, որպեսզի քննող անձի համար պարզ լինի թե ինչի մասին է խոսքը: Ինչպես որ բազմիցս նշել ենք մեր պարզաբանումներում, յուրաքանչյուր արտադրող ունի իր ստանդարտները և տվյալ գործարանի համար ստանդարտ դռան բարձրությունը 2100 մմ -ն է, սակայն դա չի նշանակում, որ տվյալ գործարանը 2000 մմ բարձրության դռներ չի արտադրում, որի ապացույցը կարող ենք տեսնել մեր կողմից ներկայացված JOYLIVE ընկերության գծագրում:

5. Տվյալ հարցի վերաբերյալ ևս ցանկանում ենք տեղեկացնել, որ ոչ թե արտադրողն է հարմարվում առկա հորանի ուժերին, այլ արտադրողը ինքն է պարտավոր ներկայացնել գծագիր ներառյալ ուժերով, որին էլ պետք է համապատասխանեցվի տվյալ հորանը, և որպես ի լրումն ցանկանում ենք տեղեկացնել այն մասին, որ երբեք ոչ մի խոշոր արտադրող չի պահանջել լիցենզավորված կազմակերպության կողմից կազմված նախագիծ՝ գնային առաջարկ տրամադրելու համար: Իսկ այն պնդմանը որ Schindler ընկերությունը երբեք հիմք չի ընդունում ոչ լիցենզավորված ընկերությունների կողմից ներկայացված չափագրումները, տեղեկացնում ենք, որ դա ևս չի համապատասխանում իրականությանը, ինչը կարող է փաստել գնահատող հանձնաժողովի անդամ, ակախ փորձագետ Դավիթ Երվանդի Նիկողոսյանը,ով բազմիցս վերապատրաստում է անցել վերոնշյալ ընկերությունու:

6. Ցանկանում ենք տեղեկացնել, որ կախված վերելակի տեսակից, շարժիչի տեսակից, հզորությունից, բեռնատարողությունից և մի շարք այլ գործարանային

տվյալներից՝ հոսանքի հզորությունը ևս տրամադրվում է արտադրողի կողմից, ինչից ելնելով էլ որոշվում է մալուխի լարումը և հզորությունը, այստեղից էլ հետևություն, որ պատվիրատուն նախօրոք չի կարող տրամադրել նմանատիպ տվյալներ: Որպես ապացույց կից ներկայացնում ենք ԳԾԱԳԻՐ 4-ը, որտեղ զետեղված են հոսանքի հզորության վերաբերյալ տվյալներ:

7.Հաշվի առնելով, որ բողոքաբերի տվյալ կետի վերաբերյալ նախորդ գրությամբ ներկայացվածը բավականին խճճված էր, մտքերը հիմնականում տեխնիկապես կապ չունեին մեկը մյուսի հետ և որի հստակեցման նպատակով էլ ներկայացրել էինք ստորև բերված պարզաբանումը.

-Առնվազն թյուր կարծիք է համարել, որ վերելակի բարձրացման բարձրությունից է կախված ուղղորդիչների, ներդիրների և անկման որսիչների չափերը: Որպես տեղեկություն և հավելում նշեմ, որ միմիայն վերելակի բեռնատարողությունից և վերելակի տեսակից (մեքենայական սրահով կամ առանց մեքենայական սրահի) է կախված ուղղորդիչների հաստությունը և լայնությունը:

8. Հաշվի առնելով այն փաստը, որ մի քանի անգամ արդեն անդրադարձել ենք քանդման աշխատանքներին՝ տեղեկացնում ենք, որ դա կախված է արտադրողի կողմից տրված գծագրի կոնստրուկցիայից:

9. Բողոքաբերի կողմից այն պնդմանը թե բողոքաբերը շատ պրոֆեսիոնալ է տվյալ ոլորտում, տվյալ գրությունից պարզ է դառնում, որ նրանք չեն տիրապետում վերելակների վերաբերյալ անգամ ամենապարզ գիտելիքներին, քանի որ վերելակները ունեն աշխատանքային տարբեր ռեժիմներ: Ընդամենը փոխելով նորմալ ռեժիմի անջատիչը սպասարկման ռեժիմի՝ վերելակի խցիկից և հարկերց ոչ ոք չի կարող օգտվել:

Տվյալ կետում ներառված ստանդարտները վերաբերում են էլ. վերելակներին, դրանց մոնտաժման և շահագործման հանձման աշխատանքներին, և ոչ թե հորանների չափագրմանը, ուստի կրկին հստակ չէ թե բողոքաբերը ինչ նպատակով է մեջբերել տվյալ ստանդարտները:

Իսկ այն պնդմանը, որ վերելակ տեղադրելու համար անհրաժեշտ է հորանների նախագծում կամ որ տվյալ դեպքում ավելի ճիշտ է վերազինման նախագիծ մենք ևս համաձայն ենք և ըստ հրավերի պահանջի դա ևս պետք է կատարվի հաղթող մասնակցի կողմից՝ նախքան վերելակների տեղադրումը և վտանգավոր օբյեկտների ռեեստրում գրանցելը, քանի որ առանց տվյալ փաստաթղթերի վերելակները չեն կարող գրանցվել վտանգավոր օբյեկտների պետական ռեեստրում:

Եվ վերջապես, բողոքաբերը իր բողոքով և արդեն երկրորդ անգամ ի լրումն ներկայացված բողոքի հավելումներով անդրադառնում է Երևանի քաղաքապետարանի և բողոքաբերի միջև կնքված 16.06.2020թ. թիվ ԵՔ-ԲՄԱՊՁԲ-20/15 պայմանագրին կամ գնման ընթացակարգին, խճճելով փաստերը և հին ու նոր գնման գործընթացները՝ ակամա ստեղծելով տպավորություն, որ այստեղ քննվում է նախորդ գնման ընթացակարգը:

Հետևաբար, խնդրում ենք բողոքը քննող անձին հաշվի չառնել և չանդրադառնալ նախորդ գնման ընթացակարգին և դրա շրջանակներում ի հայտ եկած խնդիրներին, հատկապես, որ այն թերի և չհիմնավորված նյութ է:

Ելնելով վերոգրյալից կրկին անգամ պարզ է դառնում, որ բողոքաբերի բողոքը չունի որևէ իրավական հիմք և ուղղված է միայն ու միայն խոչնդոտելու և ձգձգելու Երևանի քաղաքապետարանի կողմից կազմակերպված գնման ընթացակարգը՝ փորձելով որ ամեն կերպ այն չկայացած հայտարարվի:

Եվս մեկ անգամ հիշեցնում ենք բողոքաբերին, որ սույն ընթացակարգով Երևան քաղաքում պետք է փոխարինվեն միայն այն շենքերի վերելակները, որտեղ բնակվում են 2020թ. պատերազմի արդյունքում հաշմանդամ դարձած և սայլակող տեղաշարժվող մեր զինծառայողները, որոնք տվյալ պահին չեն կարողանում օգտվել շենքի վերելակից և որոնց համար նոր վերելակի տեղադրումը նոր հարմարություններով օր առաջվա կարևորագույն խնդիր է և Երևանի քաղաքապետարանը ցանկանում է հնարավորինս սեղմ ժամկետում լուծում տալ այս կարևորագույն խնդրին:

Միաժամանակ տեղեկացնում եմ, որ գնահատող հանձնաժողովի կողմից մասնակիցների ներկայացրած հայտերը չեն գնահատվել՝ մրցույթի ընթացակարգը կասեցվելու հիմքով:

Ամփոփելով վերը նշված հիմնավոր փաստարկները, ևս մեկ անգամ խնդրում ենք գնումների հետ կապված բողոքներ քննող անձին ամբողջությամբ մերժել «Ռաֆէլգրիգ» ՓԲԸ-ի ներկայացված բողոքը:»:

4. <u>Երրորդ անձ՝ «Նորտեքս Էնջինիրինգ» ՓԲԸ-ի կողմից բողոքի վերաբերյալ ներկայացված փաստարկները, հիմնավորումները և դիրքորոշումը</u>.

Ներկայացված բողոքի քննության ընթացքում, Բողոքներ քննող անձի որոշմամբ «ԵՔ-ԲՄԱՊՁԲ-21/12» ծածկագրով ընթացակարգի շրջանակներում «Նորտեքս Էնջինիրինգ» ՓԲԸ-ն 29.04.2021թ.-ին ներգրավվել է գործով որպես երրորդ անձ (այսուհետ նաև՝ Երրորդ անձ):

Երրորդ անձը լինելով պատշաճ ծանուցված կայանալիք նիստի տեղի, օրվա և ժամի մասին, ներկայացել է հրավիրված նիստերին:

Երրորդ անձը 04.05.2021թ.-ին ներկայացրած դիրքորոշմամբ հայտնել է հետևյալը.

««ՆՈՐՏԵՔՍ ԷՆՋԻՆԻՐԻՆԳ» ՓԲԸ-ն ծանուցվել է Երևանի քաղաքապետարանի կարիքների համար «Երևան համայնքի բազմաբնակարան շենքերի վերելակների (փեղադրումով և սպասարկումով)» ձեռքբերման նպատակով հայտարարված ԵՔ-ԲՄԱՊՁԲ-21/12 ծածկագրով (այսուհետ՝ նաև «Ընթացակարգ») բաց մրցույթի առնչությամբ «ՌԱՖԷԼԳՐԻԳ» ՓԲԸ (այսուհետ՝ նաև «Բողոքաբեր») կողմից ներկայացված բողոքին, ինչով խնդրում է պարտավորեցնել գնահատող հանձնաժողովին չկայացած հայտարարել Ընթացակարգը:

Ուսումնասիրելով բողոքի էությունը և «ՌԱՖԷԼԳՐԻԳ» ՓԲԸ-ը կողմից ներկայացված հիմնավորումները, «ՆՈՐՏԵՔՍ ԷՆՋԻՆԻՐԻՆԳ» ՓԲԸ-ն (այսուհետ՝ նաև «Ընկերություն») գտնում է, որ Ընթացակարգը ենթակա չէ չկայացած հայտարարվելու՝ հետևյալ հիմնավորմամբ:

Համաձայն «ՌԱՖԷԼԳՐԻԳ» ՓԲԸ-ի վերելակների վերաբերյալ մի շարք տեղեկություններ ներառված չեն եղել հայտում, կամ չեն եղել բավականաչափ կերպով հստակեցված:

Երևանի քաղաքապետարանը վերելակների վերաբերյալ տեղեկության մի մասը ներառել է հենց Ընթացակարգի հրավերում կամ հղում տվել թիվ 692-Ն որոշմանը, իսկ այլ տեղեկությունների վերաբերյալ, որոնք ներկայացված չեն Ընթացակարգի հրավերում, նախատեսել է մասնակիցների կողմից ուսումնասիրություն իրականացնելու հնարավորություն:

Ընթացկարգի հրավերի համաձայն՝

«Մրցույթին մասնակցել ցանկացողը պարտավոր է նախքան մրցույթին հայտ ներկայացնելը մրցույթի փաթեթում ներկայացված հասցեներում սեփական ուժերով կատարել ըստ տեխնիկական բնութագրի իրեն անհրաժեշտ բոլոր ուսումնասիրությունները և թերություններ և /կամ/ անհամապատասխանություն հայտնաբերելու դեպքում գրավոր տեղեկացնել Պատվիրատուին:

Մրցույթի արդյունքում ընտրված մասնակիցը իր միջոցներով պարտադիր պետք է ըստ հասցեների կատարի վերելակի բոլոր պարամետրերի չափագրում /հորանի չափը, դռների բացվածքը, դռների բարձրությունը, վերին հարկի բարձրությունը, բարձրացման բարձրությունը և ըստ անհրաժեշտության այլ հավելյալ չափագրումները/:

«...» բ) 800մմ-ից պակաս չափերի դեպքում պատվիրատուի և պետական լիազորված մարմինների հետ համատեղ իրականացնել չափագրում: Դռների բացվածքը կախված է հորանի չափերից:»

Տվյալ Ընթացակարգի հրավերում անհրաժեշտ տեղեկությունների ուսումնասիրությունը բաղադրված է 2 փուլի՝ Ընթացակարգին մասնակցելու նպատակով ուսումնասիրություն և որպես մասնակից ընտրվելու դեպքում անհրաժեշտ տվյալների ուսումնասիրություն:

Բողոքաբերի այն փաստարկը, որ տեխնիկական բնութագրերի առնչությամբ անհրաժեշտ ուսումնասիրությունների իրականացումն անհնար է, քանի որ դեպի հորան մուտք գործելը կողմնակի անձանց համար արգելված է, ինչպես նաև անհրաժեշտ է հոսանքազրկել համապատասխան վերելակները, ինչն, ըստ Բողոքաբերի նույնպես անհնար է, գտնում ենք անհիմն, քանի որ մասնակիցները կաշկանդված չեն համապատասխան ուսումնասիրությունների իրականացման հարցում և կարող են դիմել իրավասու մարմինների և լիցենզավորված կազմակերպությունների, որոնք կարող են օժանդակություն ցուցաբերել նման հարցերում: Մասնավորապես՝ նման դեպքում տվյալ վարչական շրջանի թաղապետարանների օգնությամբ, երբեմն նաև համատիրությունների միջնորդությամբ, հնարավոր է իրականացնել նախապես պլանավորված հոսանքազրկում և ստանալ մուտքի թույլտվություն դեպի արգելված տարածք, ինչի արդյունքում հնարավոր է իրականացնել տեխնիկական բնութագրի համար անհրաժեշտ ուսումնասիրությունները՝ ներգրավելով համապատասխան լիցեզնիա ունեցող կազմակերպությունների, արդյունքում նաև կատարել հստակ գնագոյացում:

Ավելին, նախկինում մասնակցած և ընտրված լինելով նմանատիպ ընթացակարգի՝ Բողոքաբերը փաստում է, որ Երևանի քաղաքապետարանի կողմից տվյալ Ընթացակարգի հայտում չներառված և ուսումնասիրության թողնված մի շարք տեղեկությունները ճշգրիտ չէին: Նման խնդրից խուսափելու նպատակով Երևանի քաղաքապետարանը տեղեկությունների հստակեցումը վերապահել է մասնակիցներին: Հաշվի առնելով, որ տվյալ ընթացակարգում մասնակցել են 2 մասնակիցներ, պարզ է դառնում որ ուսումնասիրության միջոցով տեղեկությունների հստակեցումը հնարավոր գործընթաց է:

Այսպիսով՝ տվյալ դեպքում, Բողոքաբերը, տեղյակ լինելով, որ Ընթացակարգի հրավերի համաձայն՝ մի շարք տեղեկություններ ենթակա են հստակեցման մասնակիցների կողմից, չի ձեռնարկել համապատասխան քայլեր նման տեղեկությունների ձեռքբերման նպատակով, և իր իսկ անգործության արդյունքում զրկվել է Ընթացակարգին մասնակցելու

հնարավորությունից՝ չնայած այն հանգամանքին, որ, ինչպես արդեն վերը նշվեց, ընձեռնված է եղել նման հնարավորությամբ և կաշկանդված չէ եղել իր քայլերում:

2) Համաձայն Գնումների մասին ՀՀ օրենքի (այսուհետ՝ «Օրենք») 13-րդ հոդվածի 2-րդ մասի 1-ին և 2-րդ կետերի՝

2. Գնման առարկայի բնութագրերը՝

1) պետք է մրցակցության հավասար պայմաններ ապահովեն հնարավոր մասնակիցների համար.

2) չպետք է հանգեցնեն գնումների գործընթացում մրցակցության համար չհիմնավորված խոչընդոտների առաջացմանը»

Տվյալ դեպքում գտնում ենք, որ Ընթացակարգին 2 մասնակիցները մասնակցությունը հավաստում է այն հանգամանքի մասին, որ Ընթացակարգում չներառված տեղեկությունները կարող են հստակեցվել մասնակիցների կողմից իրականացված ուսումնասիրությունների հետևանքում:

Ավելին՝ օրենքը շեշտում է, որ բնութագիրը պետք է հավասար պայմաններ ապահովի հնարավոր մասնակիցների համար: Տվյալ դեպքում, բոլոր հնարավոր մասնակիցները գտնվել են հավասար պայմաններում, և մրցույթի մասնակիցները բնութագրում նշված պայմաններում գտել են հնարավորություն կատարել անհրաժեշտ բոլոր քայլերը և մասնակցել մրցույթին:

Երկու դեպքում էլ, գտնում ենք, որ Ընթացակարգի ընթացքում մասնակիցների համար ապահովված են եղել հավասար պայմաններ և առկա չեն եղել չհիմնավորված խոչընդոտներ, որոնք կարող էին օբյեկտիվորեն անհաղթահարելի լինել հնարավոր մասնակիցների համար:

Ելնելով վերոգրյալից, ևս մեկ անգամ հաստատում ենք մեր դիրքորոշումը, առ այն, որ Ընթացակարգը ենթակա չէ չկայացած հայտարարվելու և վերջինիս պետք է տրվի օրենսդրությամբ նախատեսված ընթացքը:»:

5. <u>ԳԲՔԱ-LO-2021/33 բողոքի քննության համար էական նշանակություն ունեցող փաստերը.</u>

Սույն գործի քննության համար էական նշանակություն ունեցող փաստերի համաձայն՝

i. Երևանի քաղաքապետարանի կողմից Երևան համայնքի բազմաբնակարան շենքերի համար վերելակների տեղադրումով և սպասարկմամբ ձեռքբերման նպատակով

10.03.2021թ.-ին հայտարարվել է «ԵՔ-ԲՄԱՊՁԲ-21/12» ծածկագրով բաց մրցույթ (այսուհետ նաև՝ Մրցույթ կամ Ընթացակարգ):

ii. Հայտերի ներկայացման վերջնաժամկետ է սահմանվել մինչև 20.04.2021թ.-ին ժամը 11:00-ն ներառյալ:

iii. Ընթացակարգի հրավերի հավելված 6-ով՝ պետության կարիքների համար ապրանքի մատակարարման պայմանագրի հավելված 1-ով՝ տեխնիկական բնութագիր - գնման ժամանակացույցով (այսուհետ նաև՝ Հավելված 1) 1-ին չափաբաժնի մասով սահմանվել է հետևյալը.

1-ին չափաբաժնի համար՝ ապրանքի անվանումը և ապրանքային նշանը սահմանվել է *«վերելակների ձեռքբերում (տեղադրումով և սպասարկումով)»*: Վերջինիս տեխնիկական բնութագիրը սահմանվել է՝

«Վերելակ վերին մեքենայական սրահով

Տիպը մարդատար

Դռների բացվածքը 700-800 մմ նախատեսված սահմանափակ շարժունակությամբ անձանց համար

ա) ըստ չափագրման կարող է լինել 800մմ-ից ավելին

բ) 800մմ-ից պակաս չափերի դեպքում պատվիրատուի և պետական լիազորված մարմինների հետ համատեղ իրականացնել չափագրում: Դռների բացվածքը կախված է հորանի չափերից:

Դռների բարձրություն 2000 մմ

Գլխավոր էլեկտրոշարժիչը VVVF համակարգ

Արագությունը 1մ/վ

Հարկերի դռները մետաղյա, փոշեներկված

Կանչի ապարատ մետաղական, կոճակները հակավանդալ, լույսով

Հարկային ցուցիչ /բոլոր հարկերում/ լուսային

էլեկտրոնային կառավարման Վահանակը

Պետք է ունենա տեղեկատվության փոխանցման հանգույց, որը կունենա հետագայում տվյալների փոխանցման մոդուլ տեղադրելու հնարավորություն

Վերելակի խցիկը

Պատերը և դռները մետաղյա, փոշեներկված, խցիկը և հարկային դռները ներկված միևնույն գույնով (բաց մոխրագույն)

հրամանի վահանակը չժանգոտող մետաղից, կանչի կոճակների հասանելիությունը հատակից /900-1200մմ/ նախատեսված սահմանափակ կարողությամբ անձանց համար

կոճակները մետաղական, հակավանդալ, լույսով, սահմանափակ տեսողությամբ անձանց համար /Բրայլի շրիֆտ/

հարկային ցուցիչ ձայնային ազդանշանով

հատակը տարկետ

Պետք է ունենա ՝

- հայելի

- բռնակ՝ չժանգոտվող մետաղից

- Ֆոտովարագույր,

- խցիկի դռների VVVF համակարգ,

- լեդ լուսավորություն

- օդափոխության համակարգ

- ուղևորների տարհանման համակարգ՝ ներառյալ վերելակի հոսանքի մատակարարման սնման աղբյուրից անջատման դեպքում վերելակի սահուն կանգառի և ուղևորների տարհանման ապահովման /վերև կամ ներքև/ նպատակով լրացուցիչ հոսանքի սնման սարքի տեղադրում

-խցիկի ծանրաբեռնվածության խոսակցական հաղորդիչ հայերեն լեզվով

-վերելակից օգտվելու կանոնները հայերեն լեզվով

-նշում արտադրման տարեթվի մասին

Հին վերելակի փոխարինում

- հին վերելակի ապամոնտաժում, ապամոնտաժված թափոնների բեռնում և հանձնում /տեղափոխում Երևանի վարչական տարածքում պատվիրատուի կողմից նշված հասցե/: Հին վերելակի ապամոնտաժման և նոր վերելակի տեղադրման արդյունքում առաջացած շինարարական աղբի տեղափոխում Նուբարաշենի խճուղուն հարող աղբավայր:

-վերելակի հակակշռի ամբողջական փոխարինում և ամրացում առավելագույնը 1.5 մետր հեռավորությամբ

- վերելակի խցիկի ուղղորդիչների ուղղում և ամրացում առավելագույնը 1.5 մետր հեռավորությամբ

- վերելակի տեղադրում-կարապիկի տակ տեղադրել տաշտաձև հեծան համապատասխան արտադրողի կողմից ստացված տեխնիկական պարամետրերում նշված ուժերի հիման վրա/ առնվազն N14 պրոֆիլի /

- դռների բացվածքի մեծացում՝ հին վերելակի ապամոնտաժման ընթացքում դռների բացվածքի չափսերի ապահովումը պետք է իրականացվի սղոցի հատումով և առաջացած անհարթությունների և խոռոչների հարթեցում սվաղի միջոցով

- յուրաքանչյուր հարկի վերելակի դռների հին շրջանակների ապամոնտաժում և նորի տեղադրում /թիթեղ-1.0մմ ոչ պակաս/

- վերելակի շեմի նորոգում /ըստ տեղային անհրաժեշտության՝ շաղախ կամ մետաղյա թիթեղ-5մմ ոչ պակաս/

- վերելակի խցիկի արտաքին առաստաղի վրա և հորանի յուրաքանչյուր հարկի լուսավորության մոնտաժում

-նոր տեղադրված վերելակի էլեկտրաէներգիայի սնման կետից մինչև վերելակի մեքենայական սրահ հոսանքի նոր մալուխի անցկացում՝ մատակարարի(օպերատորի) հետ համաձայնեցված տեխնիկական նորմերին համապատասխան:

- մրցույթի արդյունքում ընտրված մասնակիցը պարտավոր է իրականացնել նոր վերելակի տեղադրման ընթացքում ըստ անհրաժեշտության ի հայտ եկած բոլոր ընթացիկ աշխատանքները՝ ներառյալ հորանների պատերի հատում և համահարթեցում,հիմնական ուղղորդիչների ապամոնտաժում, ժանգից մաքրում,ուղղում,պաշտպանիչ նյութերով պատում,տեղափոխում և հատուկ ամրակներով կրկին մոնտաժում,հակակշիռների ուղղորդիչների փոխարինում,հակակշիռների բետոնե քարերի փոխում նորով և այլն:

Վերելակների փոխարինման և սպասարկման անհրաժեշտ պայմաններ

- Կազմակերպությունը պետք է առաջնորդվի ՀՀ կառավարության 09.02.2006թ. թիվ 692-Ն որոշումով՝ ուժի մեջ մտած «Վերելակների և դրանց շահագործման անվտանգության պահանջների» Տեխնիկական կանոնակարգի համաձայն

- Կազմակերպությունը պետք է ունենա համապատասխան /էներգետիկ ոլորտի/ լիցենզիա և վերելակների անվտանգ սպասարկումն իրականցնող որակավորված աշխատակիցներ:

Մրցույթին մասնակցել ցանկացողը պարտավոր է նախքան մրցույթին հայտ ներկայացնելը մրցույթի փաթեթում ներկայացված հասցեներում սեփական ուժերով կատարել ըստ տեխնիկական բնութագրի իրեն անհրաժեշտ բոլոր ուսումնասիրությունները և թերություններ և /կամ/ անհամապատասխանություն հայտնաբերելու դեպքում գրավոր տեղեկացնել Պատվիրատուին:

Մրցույթի արդյունքում ընտրված մասնակիցը իր միջոցներով պարտադիր պետք է ըստ հասցեների կատարի վերելակի բոլոր պարամետրերի չափագրում /հորանի չափը,

դռների բացվածքը, դռների բարձրությունը, վերին հարկի բարձրությունը, բարձրացման բարձրությունը և ըստ անհրաժեշտության այլ հավելյալ չափագրումները/:

Ընտրված մասնակիցը կրում է նշված չափագրումների արդյունքների ճշտության և ըստ դրանց տեղադրվող վերելակի համապատասխանության ողջ պատասխանատվությունը:

- *Մրցույթի արդյունքում ընտրված մասնակիցը պարտավոր է կատարել յուրաքանչյուր հին վերելակի ապամոնտաժման և նոր վերելակի տեղադրման ողջ ժամանակահատվածում սպառած էլեկտրաէներգիայի դիմաց վճարումները:*
- *Յուրաքանչյուր վերելակի տեղադրման /հնի ապամոնտաժում, նորի տեղադրում, նոր վերելակի փորձարկումով կարգավորում և շահագործում/ առավելագույն ժամկետը սահմանվում է 40 աշխատանքային օր՝ բացառությամբ պատվիրատուի կողմից հիմնավոր համարված խոչընդոտների առկայության դեպքում:*
- *Յուրաքանչյուր վերելակի փոխարինման աշխատանքների մեկնարկի վերաբերյալ համատեղ կազմվում է արձանագրություն պայմանագրի կողմի և պատվիրատուի միջև:*

- Մրցույթի արդյունքում ընտրված մասնակիցը յուրաքանչյուր վերելակի փոխարինման ավարտից հետո պետք է ներկայացնի նոր տեղադրված վերելակի տեխնիկական անվտանգության փորձաքննության եզրակացություն և վերելակի անձնագիր:

Կատարված աշխատանքը կարող է ընդունվել միայն պետական լիազոր մարմնի կողմից տրված դրական եզրակացության առկայության դեպքում:

Երաշխիք, ամիս 24 /տեղադրումից հետո/

Սպասարկում,ամիս 12 /տեղադրումից հետո/

Տեխնիկական սպասարկման աշխատանքներ

-հորանի սարքավորումների վրա առաջացած աղբի հեռացում (ամիսը մեկ անգամ)

-վերելակի աշխատանքի ստուգում հարկային կանչերի և խցիկի ներսի կոճակներով, կարգավորում (ամիսը մեկ անգամ)

-էլեկտրական սարքավորումների դիտարկում, մաքրում փոշուց և աղտոտվածությունից (ամիսը մեկ անգամ)

- էլեկտրական թողարկիչների և ռելեների կոնտակտային համակարգի ստուգում (ամիսը մեկ անգամ)

-հորանային դռների աշխատեցման մեխանիկական համակարգի և նրանց փականների ստուգում, կարգավորում (ամիսը մեկ անգամ)

- հորանային դռների համակարգի մեջ մտնող էլեկտրական վերջնային անջատիչների ստուգում (ամիսը մեկ անգամ)

-խցիկի դռների մեխանիկական և էլեկտրական համակարգի ստուգում,կարգավորում (ամիսը մեկ անգամ)

- խցիկի և հորանի դռների աշխատանքի ստուգում միավորված ռեժիմում, կարգավորում (ամիսը մեկ անգամ)

-տվիչների և դրոշակների ստուգում միավորված ռեժիմում վերելակի ընթացքի ժամանակ (ամիսը մեկ անգամ)

- խցիկի դռների դիտարկում աշխատանքի ընթացքի ժամանակ, կարգավորում (ամիսը մեկ անգամ)

-վերելակի հորանի լուսավորության ստուգում (3 ամիսը մեկ անգամ)

-կարապիկի և էլեկտրական սարքավորումների ստուգում աշխատանքի ընթացքում, անհրաժեշտության դեպքում կարգավորում (3 ամիսը մեկ անգամ)

-արգելակների ստուգում (զսպանակների ամբողջականությունը, հոդակապերի միացումը, լծակները, մեջդիրների մաշվածության ասպիճանը) անհրաժեշտության դեպքում կագավորում (3 ամիսը մեկ անգամ)

-հորանի էլ.մալուխների վիճակի ստուգում (3 ամիսը մեկ անգամ)

-պողպատյա ճոպանների ամրացման կետերի համակարգի մեջ մտնող զսպանակների ամբողջականության ստուգում և բալանսի կարգավորում (3 ամիսը մեկ անգամ)

-արագության սահմանափակման ճոպանի ձգման ստորահորանում գտնվող սարքի ստուգում, կարգավորում (3 ամիսը մեկ անգամ)

-խցիկի և հակակշռի ուղղորդիչների յուղման համակարգի, փոխանցման տուփի յուղի մակարդակի ստուգում (3 ամիսը մեկ անգամ)

-խցիկի առաջին և վերջին հարկերում գտնվելու խախտվածության վթարային անջատիչի ստուգում, կարգավորում: (3 ամիսը մեկ անգամ)

-մետաղական ճոպանների միացման համակարգի ստուգում (3 ամիսը մեկ անգամ)

- խցիկի աշխատանքի սահունության դիտարկում, կարգավորում (3 ամիսը մեկ անգամ)

- մեքենայական սրահի բոլոր էլ.սարքավորումների ամբողջական դիտարկում, շարժական սարքավորումների լարերի միացման ստուգում (3 ամիսը մեկ անգամ)

-հիմնական ճոպանատար անիվի ակոսների մաշվածության ստուգում (6 ամիսը մեկ անգամ)

-արագության սահմանափակման գլխիկի անիվի ճոպանի ակոսի մաշվածության ստուգում (6 ամիսը մեկ անգամ)

-ճոպանների մաշվածության ստուգում (6 ամիսը մեկ անգամ)

-խցիկի և հակակշռի ուղղորդիչների ամրացվածության ստուգում, ամրացում (6 ամիսը մեկ անգամ)

-հեղյուսային միացումների դիտարկում, կարգավորում (6 ամիսը մեկ անգամ)

-բարձացնող ճոպանների վթարային իրավիճակում գտնվելու ժամանակ անհրաժեշտ անվտանգության սարքավորումների աշխատանքի ստուգում, կարգավորում(6 ամիսը մեկ անգամ)

-խցիկի անկման որսիչների դիտարկում և մասնակի ստուգում, կարգավորում (6 ամիսը մեկ անգամ)

-վերելակի վերամբարձ կարապիկի դիտարկում (6 ամիսը մեկ անգամ)

-ուղևորների տարհանում՝ ըստ անհրաժեշտության և ստեղծված իրավիճակի:

-տեխնիկական սպասարկման պահանջներին և ժամկետներին համապատասխան աշխատանքների ավարտից հետո յուրաքանչյուր վերելակի վերաբերյալ կազմվում է արձանագրություն սպասարկող կազմակերպության ներկայացուցչի և շենքի կառավարման մարմնի կողմից լիազորված ընթացիկ սպասարկում իրականացնող մասնագետի համատեղ ստորագրությամբ:

- մրցույթի արդյունքում ընտրված կազմակերպությունը նոր վերելակի տեղադրումից հետո պարտավոր է վերելակի ընթացիկ սպասարկումն իրականացնող կազմակերպությունների մասնագետներին ծանոթացնել նոր վերելակի՝ըստ տեխնիկական անձնագրի, ամբողջ կառուցվածքին, շահագործման մեխանիզմին և կազմակերպել մասնագիտական ուսուցում նոր վերելակի ընթացիկ շահագործման և սպասարկման պահանջների պահպանման վերաբերյալ:

- *Ապրանքը պետք է համապատասխանի որակի նկատմամբ պահանջներին, որոնք սահմանվում են տեխնիկական կանոնակարգով,ստանդարտացման ոլորտում փաստաթղթերին, պետական ստանդարտներին, որոնք կիրառվում են այդպիսի ապրանքների համար:*
- *Ապրանքը պետք է մինչ այդ շահագործման մեջ եղած չլինի Մատակարարի և (կամ) երրորդ անձանց մոտ, մինչ այդ ենթարկված չլինի վերանորոգման, նորացման կամ վերականգնման, չպետք է գտնվի գրավի, արգելանքի կամ այլ ծանրաբեռնության տակ:*

- *Ապրանքի վրա չպետք է լինեն մեխանիկական վնասվածքների հետքեր, ինչպես նաև մատակարարվող Ապրանքի պաշտոնական նկարագրությանն այլ անհամապատասխանություններ:*
- *Գնման ընթացակարգի տեխնիկական բնութագրերին կից՝ ըստ հասցեների տրամադրվում է գնման առարկայի համար սահմանված չափորոշիչները:*
- *Մրցույթի արդյունքում ընտրված մասնակիցը պարտավոր է ներկայացնել վերելակների ծագման համալիր սերտիֆիկատ*

Հ/Հ	Հասցե /մուտք/	Բեռնատարողությունը /կգ/	Հարկայնութ յունը /հարկ/	Կանգառների թիվը
1	**2**	**3**	**4**	**5**
	Աջափնյակ			
1	Բաշինջաղյան փող. 191 շ.	630	14	14
2	Բաշինջաղյան փող. 196 շ.	400	16	16
3	16 թաղ. 31 շ.	630	16	16
4	16 թաղ. 32 շ.	630	16	16
5	16 թաղ. 42 շ.	630	16	16
6	16 թաղ. 46 շ.	630	16	16
Ընդամենը				**6**

Հ/Հ	Հասցե /մուտք/	Բեռնատարողությունը /կգ/	Հարկայնությունը /հարկ/	Կանգառների թիվը
1	**2**	**3**	**4**	**5**
	Ավան			
7	Ավան-Առինջ թաղ. 2-րդ մկշ. 1/13 շ.	400	9	9
8	Ավան-Առինջ թաղ. 2-րդ մկշ. 2/7 շ. 1 մ.	400	9	9
9	Դուրյան թաղ. 37 շ.	400	14	14
10	Նարեկացի թաղ. 39 շ.	630	16	16
11	Չարենց թաղ. 14 շ.	400	14	14
Ընդամենը				**5**

Հ/Հ	Հասցե /մուտք/	Բեռնատարողությունը /կգ/	Հարկայնությունը /հարկ/	Կանգառների թիվը
1	**2**	**3**	**4**	**5**
	Դավթաշեն			
12	Դավթաշեն 1-ին թաղամաս 44 շ.	400	9	9
13	Դավթաշեն 2-րդ թաղամաս 37 շ. 2 մ.	400	9	9
14	Դավթաշեն 4-րդ թաղամաս 2 շ.	400	9	9
Ընդամենը				**3**

Հ/Հ	Հասցե /մուտք/	Բեռնատարողությունը /կգ/	Հարկայնությունը /հարկ/	Կանգառների թիվը
1	**2**	**3**	**4**	**5**
	Էրեբունի			
15	Խաղաղ Դոնի փ. 5 շ. 7 մ.	400	9	9
16	Խաղաղ Դոնի փ. 19/2 շ. 1 մ.	400	12	12
Ընդամենը				**2**

Հ/Հ	Հասցե /մուտք/	Բեռնատարողությունը /կգ/	Հարկայնությունը /հարկ/	Կանգառների թիվը
1	**2**	**3**	**4**	**5**
	Կենտրոն			
17	Աղայան 7 շ.	400	16	16
18	Բրյուսով 21 շ.	400	16	16
19	Բաղրամյան 1-ին փակ. 14 շ. 5 մ.	400	10	9
20	Խորենացի 47/1 շ. 1 մ.	400	9	9
21	Քաջազնունի 8/1 շ. 1 մ.	400	9	8
Ընդամենը				**5**

Հ/Հ	Հասցե /մուտք/	Բեռնատարողությունը /կգ/	Հարկայնությունը /հարկ/	Կանգառների թիվը
1	**2**	**3**	**4**	**5**
	Մալաթիա-Սեբաստիա			
22	Անդրանիկի փող. 13 շ. 1 մ.	400	9	9
23	Անդրանիկի փող. 19 շ. 4 մ.	400	9	9
24	Անդրանիկի փող. 21 շ. 1 մ.	400	9	9
25	Անդրանիկի փող. 26 շ.	400	14	14
26	Անդրանիկի փող. 37 շ.	400	14	14
27	Անդրանիկի փող. 40 շ.	400	14	14
28	Անդրանիկի փող. 81 շ. 2 մ.	400	9	9
29	Անդրանիկի փող. 89 շ. 3 մ.	400	9	9
30	Անդրանիկի փող. 100 շ.	400	14	14
31	Անդրանիկի փող. 105 շ. 4 մ.	400	9	9
32	Անդրանիկի փող. 122 շ.	400	14	14
33	Բաբաջանյան 2 շ. 2 մ.	400	9	9
34	Բաբաջանյան 47 շ. 3 մ.	400	9	9
35	Բաբաջանյան 59 շ. 1 մ.	400	9	9
36	Բաբաջանյան 113 շ. 1 մ.	400	9	9
37	Իսակով պող. 32 շ. 1 մ.	400	9	8
38	Իսակով պող. 52/2 շ. 2 մ.	400	9	8

39	Ծերենցի 7ա շ.	400	16	16
40	Կուրղինյան նրբ. 8 շ.	400	9	9
41	Շերամի փող. 53 շ. 2 մ.	400	9	9
42	Շերամի փող. 81 շ. 2 մ.	400	9	9
43	Շերամի փող. 115 շ. 2 մ.	400	9	9
44	Ջիվանի 11/1 շ.	400	14	14
45	Սվաճյան փող. 14 շ. 2 մ.	400	9	9
46	Ռաֆֆու փող. 47 շ.	400	14	14
47	Ռաֆֆու փող. 99 շ. 3 մ.	400	9	9
48	Օհանովի փող. 2 շ. 2 մ.	400	9	9
49	Օհանովի փող. 2 շ. 3 մ.	400	9	9
Ընդամենը				**28**

Հ/Հ	Հասցե /մուտք/	Բեռնատարողությունը /կգ/	Հարկայնությունը /հարկ/	Կանգառների թիվը
1	**2**	**3**	**4**	**5**
	Նոր Նորք			
50	Մայակ 38 շ.	400	9	9
51	Նանսենի 9 շ. 2 մ.	400	12	12
Ընդամենը				**2**

Հ/Հ	Հասցե /մուտք/	Բեռնատարողությունը /կգ/	Հարկայնությունը /հարկ/	Կանգառների թիվը
1	**2**	**3**	**4**	**5**
	Շենգավիթ			
52	Արարատյան 62/2 շ.	400	9	9
Ընդամենը				**1**

Հ/Հ	Հասցե /մուտք/	Բեռնատարողությունը /կգ/	Հարկայնությունը /հարկ/	Կանգառների թիվը
1	**2**	**3**	**4**	**5**
	Քանաքեռ-Զեյթուն			
53	Դ.Անհաղթ փող. 6 շ.	630	9	9
54	Նորաշխարհյան 17 շ.	630	16	16
Ընդամենը				**2**

Վիրավոր զինծառայողների բնակության շենքերում փոխարինվող վերելակների քանակը			**54**

6. <u>Բողոքներ քննող անձի հիմնավորումները և եզրահանգումը</u>.

Բողոքներ քննող անձը լրիվ, օբյեկտիվ և բազմակողմանի հետազոտելով և գնահատելով սույն գործում առկա ապացույցները, և համադրելով դրանք գործով պարզված փաստական հանգամանքների հետ, հանգում է այն եզրակացությանը, որ «Ռաֆէլգրիգ» ՍՊԸ-ի կողմից 20.04.2021թ.-ին ներկայացված բողոքն անհիմն է և ենթակա մերժման ամբողջությամբ, հետևյալ պատճառաբանությամբ.

«Գնումների մասին» ՀՀ օրենքի (այսուհետ նաև՝ Օրենք) 3-րդ հոդվածի 2-րդ մասի 1-ին և 2-րդ կետերի համաձայն՝ գնումների գործընթացը հիմնվում է հետևյալ սկզբունքների վրա.

1) գնման գործընթացի միասնական կանոններով մրցակցային, թափանցիկ, համաչափ, հրապարակային և ոչ խտրական հիմունքներով կազմակերպում.

2) պայմանագրի կնքման նպատակով մասնակիցների շրջանակի ընդլայնում և նրանց միջև մրցակցության խրախուսում:

Օրենքի 7-րդ հոդվածի 1-ին մասի համաձայն՝ ցանկացած անձ, անկախ նրա օտարերկրյա ֆիզիկական անձ, կազմակերպություն կամ քաղաքացիություն չունեցող անձ լինելու հանգամանքից, ունի գնման գործընթացին մասնակցելու հավասար իրավունք:

Վերոնշյալ իրավական նորմերի վերլուծության արդյունքում, Բողոքներ քննող անձը, փաստում է, որ գնումների օրենսդրությունը, հիմնվելով գնման գործընթացի մրցակցային, թափանցիկ, համաչափ, հրապարակային, ոչ խտրական, գնման գործընթացին մասնակցելու իրավահավասարության սկզբունքների վրա, նպատակ է հետապնդում ապահովելու գնումների գործընթացում հատուցման դիմաց պատվիրատուին վերապահված լիազորությունների կատարման համար անհրաժեշտ՝ կարիքին համապատասխան ապրանքների, աշխատանքների և ծառայությունների ձեռքբերումը՝ համարժեք հատուցմամբ, և որ ամենակարևորն է՝ գնումների գործընթացի տնտեսող, արդյունավետ և օգտավետ իրականացման ապահովումը:

Ինչպես նաև, Բողոքներ քննող անձը հարկ է համարում հավելել, որ վերոնշյալ սկզբունքների ապահովումն ու իրականացումը գնումների օրենսդրության շրջանակներում իրացնելու համար, անհրաժեշտ պայման է նաև ցանկացած անձի՝ գնման գործընթացին մասնակցելու հավասար իրավունք ունենալու սկզբունքը՝ անկախ նրա օտարերկրյա ֆիզիկական անձ, կազմակերպություն կամ քաղաքացիություն չունեցող անձ լինելու հանգամանքից:

Օրենքի 13-րդ հոդվածի համաձայն՝

1. Գնման առարկայի բնութագրերը պետք է ամբողջությամբ և հստակ նկարագրեն ձեռք բերվող ապրանքի, աշխատանքի կամ ծառայության հատկանիշները, դրանց

ձեռքբերման և վճարման պայմանները՝ բացառելով տարակերպ մեկնաբանությունը: Գնման առարկայի բնութագրերը, որոնք ներառում են նաև պայմանագրի գինը, ընդգրկվում են պայմանագրում:

2. Գնման առարկայի բնութագրերը՝

1) պետք է մրցակցության հավասար պայմաններ ապահովեն հնարավոր մասնակիցների համար.

2) չպետք է հանգեցնեն գնումների գործընթացում մրցակցության համար չհիմնավորված խոչընդոտների առաջացմանը.

3) պետք է լինեն օբյեկտիվորեն հիմնավորված և համարժեք լինեն այն կարիքին, որի բավարարման նպատակով կատարվում է տվյալ գնումը.

4) ներառում են գնման առարկայի մասնագրի, տեխնիկական տվյալների, իսկ աշխատանքների դեպքում՝ նաև աշխատանքների ծավալաթերթի, ժամանակացույցի և այլ ոչ գնային պայմանների ամբողջական և համարժեք նկարագրությունը:

3. Ելնելով գնման առարկայի առանձնահատկությունից՝ դրանց հատկանիշները հնարավորինս ներառում են ձեռք բերվող ապրանքի, աշխատանքի կամ ծառայության որակին, ստանդարտին, անվտանգությանը, պայմանական նշաններին, տերմինաբանությանը, փաթեթավորմանը, բեռնաթափմանը, չափին, նախագծերին, ինչպես նաև գնման առարկայի այլ հատկանիշներին վերաբերող պայմանների հստակ նկարագրությունը՝ հիմնված միջազգային ստանդարտների և Հայաստանի Հանրապետությունում գործող նորմատիվատեխնիկական փաստաթղթերի, ստանդարտների, իսկ դրանց բացակայության դեպքում՝ ժամանակավոր տեխնիկական պայմանների վրա:

4. Գնման առարկայի հատկանիշները կարող են սահմանվել նաև որպես կատարողականի կամ գործառութային (ֆունկցիոնալ) նկարագրեր, որոնք պետք է ներկայացվեն բավարար ճշտությամբ՝ հնարավորություն տալով մասնակիցներին և պատվիրատուին ճշգրիտ ընկալել պայմանագրի առարկան:

5. Գնման առարկայի հատկանիշները չպետք է պահանջ կամ հղում պարունակեն որևէ առևտրային նշանի, ֆիրմային անվանմանը, արտոնագրին, էսքիզին կամ մոդելին, ծագման երկրին կամ կոնկրետ աղբյուրին կամ արտադրողին, բացառությամբ այն դեպքերի, երբ անհնար է գնման առարկայի բնութագրումն առանց դրանց: Հղումներ օգտագործելու դեպքում հատկանիշների բնութագիրը պետք է պարունակի «կամ համարժեք» բառերը:

ՀՀ կառավարության 04.05.2017թ.-ի թիվ 526-Ն որոշմամբ հաստատված «Գնումների գործընթացի կազմակերպման» կարգի (այսուհետ նաև՝ Կարգ) 21-րդ կետի 1-ին ենթակետի «ա» պարբերության համաձայն՝ … կազմում և հաստատում է գնման հայտը, որը ներառում է գնման առարկայի բնութագրերը: Ապրանքների գնման դեպքում նշվում է նաև մասնակցի կողմից առաջարկվող ապրանքային նշանի, ֆիրմային անվանման, մակնիշի և արտադրողի վերաբերյալ տեղեկատվության ներկայացման անհրաժեշտությունը, իսկ պայմանագրի կատարման փուլում ապրանքն արտադրողից կամ վերջինիս ներկայացուցչից երաշխիքային նամակի կամ համապատասխանության սերտիֆիկատի ներկայացման անհրաժեշտությունը, եթե դրանք կիրառելի են տվյալ ապրանքի համար: Ընդ որում, պայմանագրի կատարման փուլում այն կնքած մասնակցից ծագման երկրի սերտիֆիկատ չի պահանջվում:

Կարգի 22-րդ կետի համաձայն՝ գնման առարկայի բնութագրերը և մասնակիցների որակավորման հատկանիշների գնահատմանը ներկայացվող չափանիշները սահմանելիս պետք է հաշվի առնել, որ դրանց պետք է բավարարեն մեկից ավելի հնարավոր մասնակիցներ…:

Բողոքներ քննող անձն արձանագրում է, որ Ընթացակարգի հրավերի թիվ 1 հավելվածով՝ տեխնիկական բնութագիր-գնման ժամանակացույցով սահմանված ցանկացած պահանջ պետք է ապահովի մրցակցության հավասար պայմաններ հնարավոր մասնակիցների համար, օբյեկտիվորեն հիմնավորված և համարժեք լինի այն կարիքին, որի բավարարման նպատակով կատարվում է տվյալ գնումը:

Տեխնիկական բնութագրով սահմանված այն չափորոշիչների մասով, որոնք պարունակում են հղում ապրանքային նշանին, սահմանված պետք է լինի «կամ համարժեք» արտահայտությունը:

Բողոքներ քննող անձը փաստում է, որ գնումների օրենսդրությունը, հիմնվելով գնման գործընթացի մրցակցային, թափանցիկ, համաչափ, հրապարակային, ոչ խտրական, գնման գործընթացին մասնակցելու իրավահավասարության սկզբունքների վրա, նպատակ է հետապնդում ապահովելու գնումների գործընթացում հատուցման դիմաց պատվիրատուին վերապահված լիազորությունների կատարման համար անհրաժեշտ՝ կարիքին համապատասխան ապրանքների, աշխատանքների և ծառայությունների ձեռքբերումը՝ համարժեք հատուցմամբ, և որ ամենակարևորն է՝ գնումների գործընթացի տնտեսող, արդյունավետ և օգտավետ իրականացման ապահովումը:

Ինչպես նաև, Բողոքներ քննող անձը հարկ է համարում հավելել, որ վերոնշյալ սկզբունքների ապահովումն ու իրականացումը գնումների օրենսդրության շրջանակներում

իրացնելու համար, անհրաժեշտ պայման է նաև ցանկացած անձի՝ գնման գործընթացին մասնակցելու հավասար իրավունք ունենալու սկզբունքը՝ անկախ նրա օտարերկրյա ֆիզիկական անձ, կազմակերպություն կամ քաղաքացիություն չունեցող անձ լինելու հանգամանքից:

Բողոքներ քննող անձն փաստում է նաև, որ Ընթացակարգի գնման առարկայի բնութագրերն ամբողջությամբ և հստակ պետք է նկարագրեն ձեռքբերվող ապրանքի հատկանիշները՝ բացառելով տարակերպ մեկնաբանությունը, հնարավոր մասնակիցների համար պետք է ապահովեն մրցակցության հավասար պայմաններ, դրանով իսկ բացառելով գնումների գործընթացում մրցակցության համար չհիմնավորված խոչընդոտների առաջացումը: Ինչպես նաև բնութագիրն օբյեկտիվորեն հիմնավորված և համարժեք պետք է լինի այն կարիքին, որի բավարարման նպատակով հայտարարվել է Ընթացակարգը:

Սույն գործի փաստերի համաձայն՝ Երևանի քաղաքապետարանի կողմից Երևան համայնքի բազմաբնակարան շենքերի համար վերելակների տեղադրումով և սպասարկմամբ ձեռքբերման նպատակով 10.03.2021թ.-ին հայտարարված «ԵՔ-ԲՄԱՊՁԲ-21/12» ծածկագրով բաց մրցույթի հրավերի հավելված 6-ով՝ պետության կարիքների համար ապրանքի մատակարարման պայմանագրի հավելված 1-ով՝ տեխնիկական բնութագիր - գնման ժամանակացույցով 1-ին չափաբաժնի մասով սահմանվել է ապրանքի անվանումը և ապրանքային նշանը, տեխնիկական բնութագիրը, մասնավորապես՝ կազմակերպությունը պետք է առաջնորդվի ՀՀ կառավարության 09.02.2006թ. թիվ 692-Ն որոշումով՝ ուժի մեջ մտած «Վերելակների և դրանց շահագործման անվտանգության պահանջների» Տեխնիկական կանոնակարգի համաձայն, պետք է ունենա համապատասխան /էներգետիկ ոլորտի/ լիցենզիա և վերելակների անվտանգ սպասարկումն իրականցնող որակավորված աշխատակիցներ: Ինչպես նաև մրցույթին մասնակցել ցանկացողը պարտավոր է նախքան մրցույթին հայտ ներկայացնելը մրցույթի փաթեթում ներկայացված հասցեներում սեփական ուժերով կատարել ըստ տեխնիկական բնութագրի իրեն անհրաժեշտ բոլոր ուսումնասիրությունները և թերություններ և /կամ/ անհամապատասխանություն հայտնաբերելու դեպքում գրավոր տեղեկացնել Պատվիրատուին: Ընտրված մասնակիցն իր միջոցներով պարտադիր պետք է ըստ հասցեների կատարի վերելակի բոլոր պարամետրերի չափագրում /հորանի չափը, դռների բացվածքը, դռների բարձրությունը, վերին հարկի բարձրությունը, բարձրացման բարձրությունը և ըստ անհրաժեշտության այլ հավելյալ չափագրումները/: Ընտրված մասնակիցը կրում է նշված չափագրումների

արդյունքների ճշտության և ըստ դրանց տեղադրվող վերելակի համապատասխանության ողջ պատասխանատվությունը:

Օրենքի 50-րդ հոդվածի 1-ին մասի 5-րդ ենթակետի համաձայն՝ գնումների հետ կապված բողոքներ քննող անձին բողոքը ներկայացվում է գրավոր, ստորագրված, դրանում ներառելով՝ ... բողոքի փաստացի և իրավական հիմքերը, ապացույցները:

Վկայակոչված հոդվածի վերլուծությունից հետևում է, որ ՀՀ գնումների հետ կապված բողոքներ քննող անձը բողոքի քննությունը հարուցում և իրականացնում է միմիայն ներկայացված բողոքի հիման վրա և ենթակա է քննության միայն դրա սահմաններում: Ընդ որում, բողոք ներկայացնելով՝ շահագրգիռ անձն ինքնուրույն է որոշում իր բողոքի պահանջի շրջանակը, ինչը տնօրինչականության սկզբունքի դրսևորման արդյունք է, որն անձի՝ ՀՀ Սահմանադրությամբ և օրենքով նրան տրված հնարավորությունն է սեփական հայեցողությամբ տնօրինելու իր նյութական և դատավարական (ընթացակարգային) իրավունքները և դրանց պաշտպանության եղանակները:

Բողոքներ քննող անձը հարկ է համարում արձանագրել, որ բողոքի փաստացի և իրավական հիմքերը, ապացույցները ներկայացնելու պարտականությունը դրված լինելով բողոքաբերի վրա, վերջինս է հանդիսանում շահագրգիռ այն անձը, ով, ինքնուրույն որոշելով իր բողոքի պահանջի շրջանակը, պետք է բողոքի հետ միաժամանակ ներկայացնի փաստացի և իրավական հիմքերը, ապացույցները՝ որպես բողոքի բավարարմանն ուղղված էական նշանակություն ունեցող հիմքեր ու հիմնավորումներ: Ընդ որում, օրենսդիրը չի սահմանափակում բողոքի փաստացի և իրավական հիմքերը, ապացույցները ներկայացնել միայն բողոքի հետ միաժամանակ, այլև բողոքաբերը կարող է ու զրկված չէ լրացնելու/փոփոխելու/նվազեցնելու բողոքի փաստացի և իրավական հիմքերը, ապացույցները գործի քննության ընթացքում:

Զարգացնելով վերոգրյալ իրավական դիրքորոշումը՝ Բողոքներ քննող անձը հարկ է համարում փաստել նաև, որ փաստացի և իրավական հիմքեր, ապացույցներ ներկայացնելու պարտականությունը կրում է նաև բողոքի քննությանը ներգրավված յուրաքանչյուր անձ և վերջինիս իր առարկությունների հիմքում ընկած փաստական հանգամանքները, որոնք ուղղված են բողոքով վկայակոչված փաստերի հերքմանը, պետք է նույնպես պարունակեն, ըստ էության, Օրենքի 50-րդ հոդվածի 1-ին մասի 5-րդ ենթակետով սահմանված դրույթներով նախատեսված փաստացի և իրավական հիմքեր, ապացույցներ:

Վերոնշյալ իրավական նորմերի ու փաստական հանգամանքների հիման վրա, դրանք համադրելով Ընկերության կողմից ներկայացված բողոքի փաստական հանգամանքներին, Բողոքներ քննող անձը հարկ է համարում փաստել, որ բոլոր այն

դեպքերում, երբ բողոքը ներկայացրած անձը բողոքարկում է գնման առարկայի բնութագրերը, նախաորակավորման հայտարարության կամ հրավերի պահանջները, մասնավորապես՝ երբ բողոքի վեճի առարկան հանդիսանում է հրավերում առկա որևէ պայմանի՝ գնումների օրենսդրությանը հակասելու հանգամանքը, ապա այդ՝ բողոքով վկայակոչված փաստական հանգամանքի ժխտման/հերքման ապացուցման բեռը պետք է կրի պատվիրատուն, քանի որ Կարգի 22-րդ կետի իմաստով գնման առարկայի բնութագրերը սահմանելիս պետք է հաշվի առնել, որ դրանց պետք է բավարարեն մեկից ավելի հնարավոր մասնակիցներ և արտադրողներ: Ուստի, նման դեպքերում, բողոքի քննության ընթացակարգին մասնակցող պատվիրատուն է պարտավոր ապացուցել իր՝ հրավերով սահմանված գնման առարկայի բնութագրերի պահանջների և բողոքի առարկությունների հիմքում դրված ու գործի լուծման համար նշանակություն ունեցող փաստերն ու գնումների մասին ՀՀ օրենսդրությանը համապատասխանելու հանգամանքը:

Ամբողջ վերոգրյալների ու սույն գործի փաստերի հիման վրա՝ Բողոքներ քննող անձն արձանագրում է, որ տվյալ դեպքում, Պատվիրատուն Բողոքներ քննող անձին ներկայացրել է վերաբերելի և բավարար ապացույց առ այն, որ վերջինիս կողմից թույլ չի տրվել Օրենքի 13-րդ հոդվածով սահմանված դրույթների խախտում՝ հնարավոր մասնակիցների մրցակցության հավասար պայմանների խոչընդոտման առումով, և որ «ԵՔ-ԲՄԱՊՁԲ-21/12» ծածկագրով բաց մրցույթի Հավելված 1-ով նախատեսված՝ տեխնիկական բնութագիրը կազմված է և համապատասխանում է Օրենքի 13-րդ հոդվածի և Կարգի 22-րդ կետի դրույթներին, սահմանված տեխնիկական բնութագրում առկա չափորոշիչները չեն խոչընդոտում հնարավոր մասնակիցների մրցակցության հավասար պայմաններ ունենալու իրավունքը:

Այսպիսով, վերոհիշյալ փաստական հանգամանքների և իրավական նորմերի լույսի ներքո, դրանց համակարգված վերլուծության արդյունքում, Բողոքներ քննող անձը հանգում է այն եզրակացության, որ «Ռաֆէլգրիգ» ՍՊԸ-ի կողմից բողոքով բերված փաստերն ու հանգամանքները՝ Օրենքի 13-րդ հոդվածով սահմանված դրույթների խախտման առումով, անհիմն են, իսկ Ընթացակարգի պահանջներն հիմնավոր են, ինչի արդյունքում Ընթացակարգի գնահատող հանձնաժողովի կողմից թույլ չի տրվել Օրենքի 13-րդ հոդվածով և Կարգի 22-րդ կետով սահմանված պահանջների խախտում, որպիսի պայմաններում Երևանի քաղաքապետարանի կողմից հայտարարված «ԵՔ-ԲՄԱՊՁԲ-21/12» ծածկագրով բաց մրցույթի հրավերը՝ 1-ին չափաբաժնի մասով ենթակա չէ փոփոխման կամ չկայացած հայտարարելուն:

Ելնելով վերոգրյալից և ղեկավարվելով «Գնումների մասին» ՀՀ օրենքի 50-րդ հոդվածի 7-րդ մասով՝ ՀՀ գնումների հետ կապված բողոքներ քննող անձը,

Ո Ր Ո Շ Ե Ց

«Ռաֆէլգրիգ» ՍՊԸ-ի կողմից 20.04.2021թ.-ին ներկայացված ԳԲՔԱ-ԼՕ-2021/33 ծածկագրով բողոքը մերժել ամբողջությամբ:

ՀՀ գնումների հետ կապված բողոքներ քննող անձի ընդունած որոշումն ուժի մեջ է մտնում այն տեղեկագրում հրապարակելուն հաջորդող օրը:

ՀՀ գնումների հետ կապված բողոքներ քննող անձի ընդունած որոշումն իրավապարտադիր է, որը կարող է փոփոխվել կամ վերացվել, այդ թվում՝ մասնակի, միայն դատարանի կողմից:

ՀՀ ԳՆՈՒՄՆԵՐԻ ՀԵՏ ԿԱՊՎԱԾ
ԲՈՂՈՔՆԵՐ ՔՆՆՈՂ ԱՆՁ՝ **ԼԵՎՈՆ ՕՀԱՆՅԱՆ**